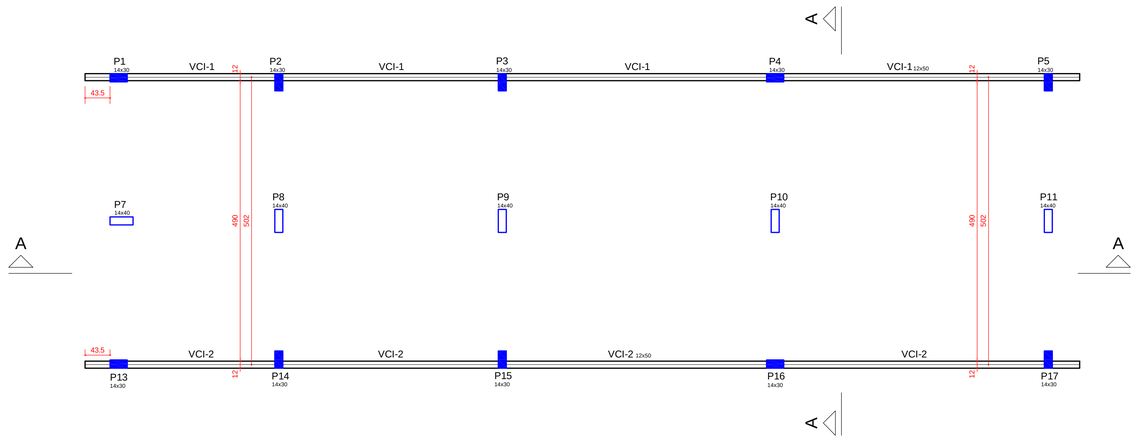

Forma do pavimento Cob inf (Nível 265)
escala 1:50

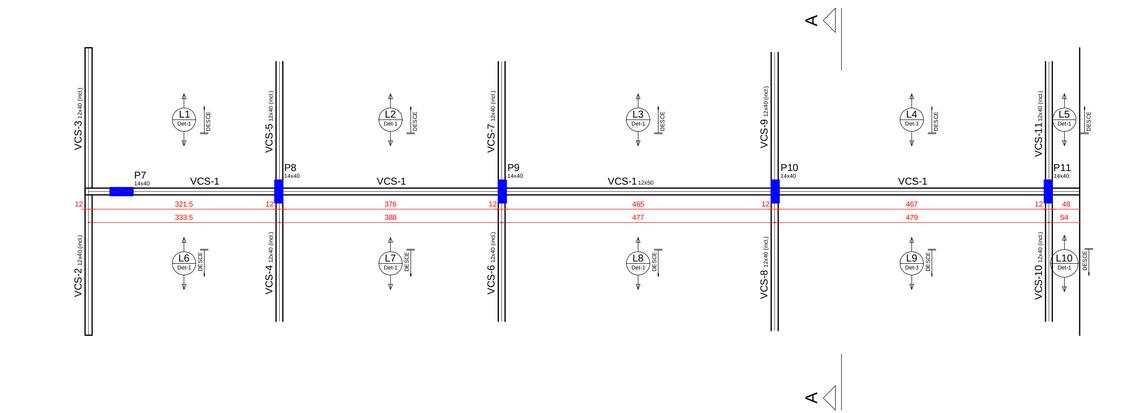

Forma do pavimento cob sup (Nível 355)
escala 1:50

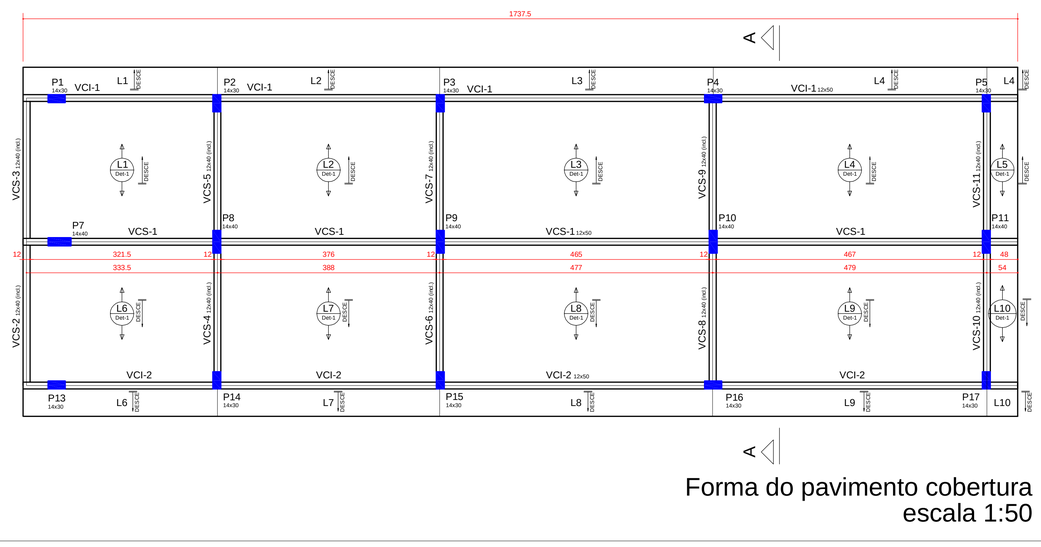

Forma do pavimento cobertura
escala 1:50

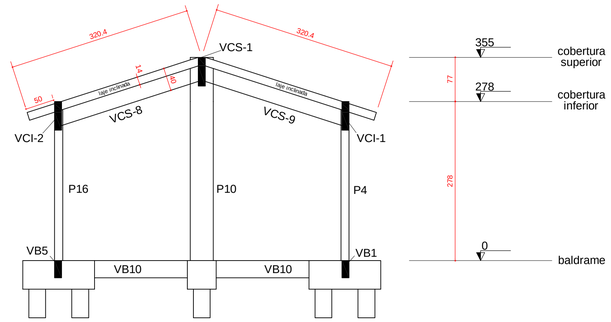

Corte A-A
escala 1:50

OBSERVAÇÕES:
- cobrimento para vigas e pilares = 3cm
- o sentido das lajes deverá ser rigorosamente obedecido
- todas as lajes são inclinadas

Vigas de Cobertura e Lajes - FCK=25 MPa

Lajes(inclinadas)							
Nome	Tipo	Altura (cm)	Elevação (cm)	Nível (cm)	Sobrecarga (kgf/m²)	Teilhado (kgf/m²)	Revestimento (kgf/m²)
L1	Pré-moldada	14	0	355	50	100	70
L2	Pré-moldada	14	0	355	50	100	70
L3	Pré-moldada	14	0	355	50	100	70
L4	Pré-moldada	14	0	355	50	100	70
L5	Pré-moldada	14	0	355	50	100	70
L6	Pré-moldada	14	0	355	50	100	70
L7	Pré-moldada	14	0	355	50	100	70
L8	Pré-moldada	14	0	355	50	100	70
L9	Pré-moldada	14	0	355	50	100	70
L10	Pré-moldada	14	0	355	50	100	70

Blocos de enchimento					
Detalhe	Tipo	Nome	Dimensões(cm)		
			hb	bx	by
1	Lajota cerâmica	B10/30/20	10	30	20

Características dos materiais	
fck (kgf/cm²)	Ecs (kgf/cm²)
250	280000

Legenda dos Pilares
- Pilar que morre
- Pilar que passa
- Pilar que nasce
- Pilar com mudança de seção

Detalhe 1 (esc. 1:25)

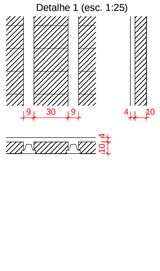

PREFEITURA MUNICIPAL DE GOIÂNIA

SEINFRA - SECRETARIA MUNICIPAL DE INFRAESTRUTURA E SERVIÇOS PÚBLICOS

DIRETORIA DE POLÍTICAS E PROGRAMAÇÃO DE OBRAS PÚBLICAS - GERÊNCIA DE ESTUDOS E PROJETOS

OBRA:

CMEI VILA SANTA HELENA

- MODIFICAÇÃO COM ACRÉSCIMO DE ÁREA E REFORMA -

LOCAL: RUA 15 C/ RUA DA DIVISA C/ RUA J - VILA SANTA HELENA - GOIÂNIA - GO

GESTOR(A) RESPONSÁVEL:

SECRETARIA MUNICIPAL DE EDUCAÇÃO - SME

AUTOR DO PROJETO:

Eng.° Civil RENATO RIBEIRO DE PAIVA - CREA/GO 7303/D
SECRETARIA MUNICIPAL DE OBRAS E SERVIÇOS PÚBLICOS
- SEINFRA -

-ESTRUTURAL-

CONTEÚDO: Bloco de Serviço e Educação Infantil

- Forma do pavimento Cobertura
- Detalhes da Fundação

PRANCHA: 4/5

ESCALA: Indicadas

QUADRO DE ÁREAS

ÁREA A SER CONTRUÍDA: 176,20m²

ARQUIVO DIGITAL: CMEI - Vila Santa Helena - Estrutural - 2018

NUM. PAV.: 01

DESENHO: RENATO

DATA: Junho/ 2018

APROVAÇÃO:

DIREITOS AUTORAIS RESERVADOS. VEDADA A REPRODUÇÃO TOTAL OU PARCIAL LEI 9610 / 98.

FORMATO: 900 x 594