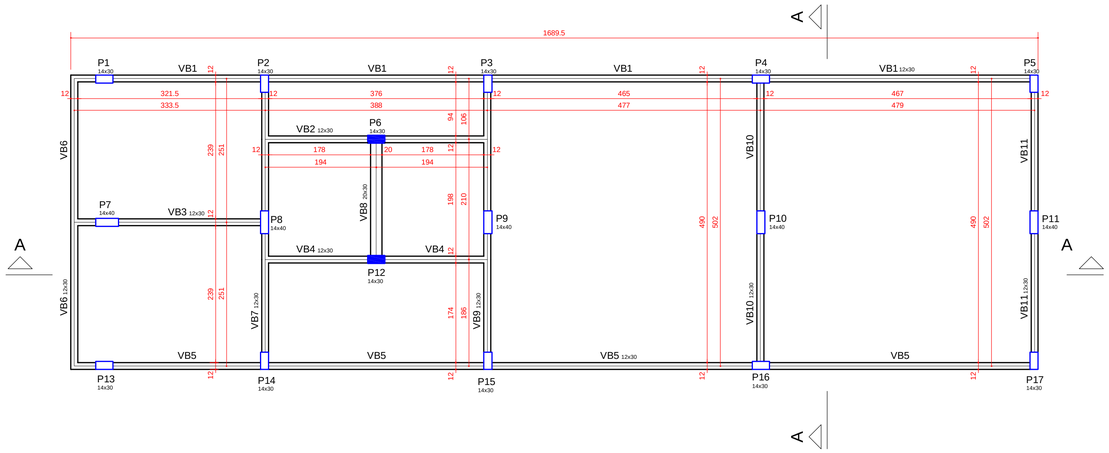

Forma do pavimento baldrame (Nível 0)
escala 1:50

- as vigas baldrame deverão ser impermeabilizadas

Características dos materiais

Elemento	fck (kgf/cm²)	Ecs (kgf/cm²)
Vigas	250	280000
Pilares	250	280000
Blocos	200	212874

Legenda dos Pilares

- Pilar que morre
- Pilar que passa
- Pilar que nasce
- Pilar com mudança de seção

VB4
ESC 1:50

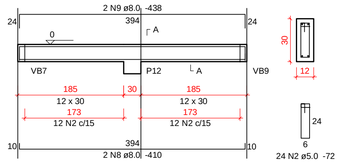

VB7
ESC 1:50

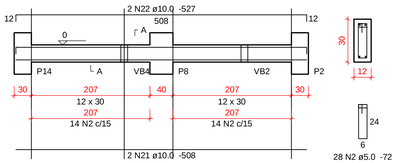

Relação do aço

VB1	VB2	VB3
VB4	VB5	VB6
VB7	VB8	VB9
VB10	VB11	

AÇO	N	DIAM (mm)	QUANT	C.UNIT (cm)	C.TOTAL (cm)
CA60	1	5.0	2	155	310
	2	5.0	432	72	31104
	3	5.0	2	153	306
	4	5.0	14	88	1232
CA50	5	8.0	2	165	330
	6	8.0	6	235	1410
	7	8.0	4	979	3916
	8	8.0	4	410	1640
	9	8.0	4	438	1752
	10	8.0	2	218	436
	11	8.0	2	269	538
	12	8.0	6	508	3048
	13	8.0	2	536	1072
	14	10.0	4	741	2964
	15	10.0	4	969	3876
	16	10.0	4	798	3192
	17	10.0	2	354	708
	18	10.0	2	371	742
	19	10.0	2	523	1046
	20	10.0	2	551	1102
	21	10.0	4	508	2032
	22	10.0	4	527	2108

Resumo do aço

AÇO	DIAM (mm)	C.TOTAL (m)	PESO + 10 % (kg)
CA50	8.0	141.5	61.4
	10.0	177.7	120.5
CA60	5.0	329.6	55.9
PESO TOTAL (kg)			
CA50	181.9		
CA60	55.9		

Volume de concreto (C-25) = 2.69 m³
Área de forma = 45.21 m²

VB1
ESC 1:50

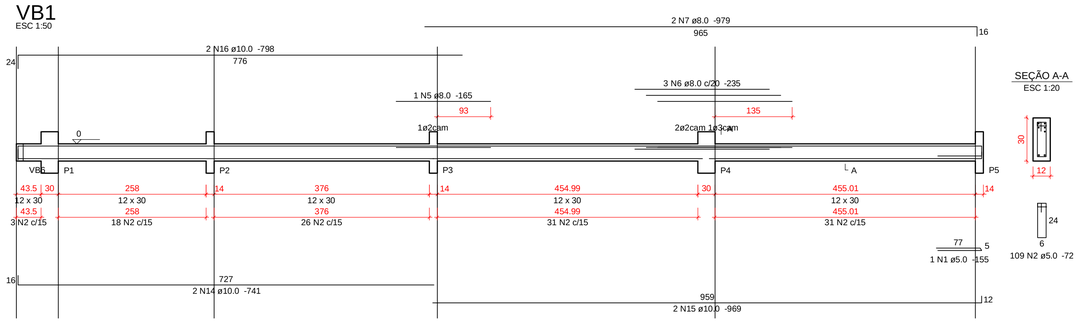

VB2
ESC 1:50

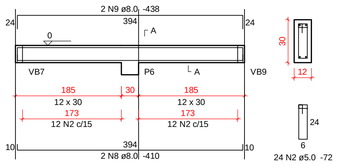

VB3
ESC 1:50

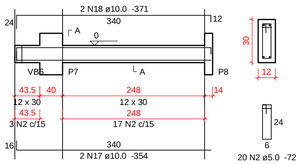

Vigas Baldrame - FCK=25 MPa

VB5
ESC 1:50

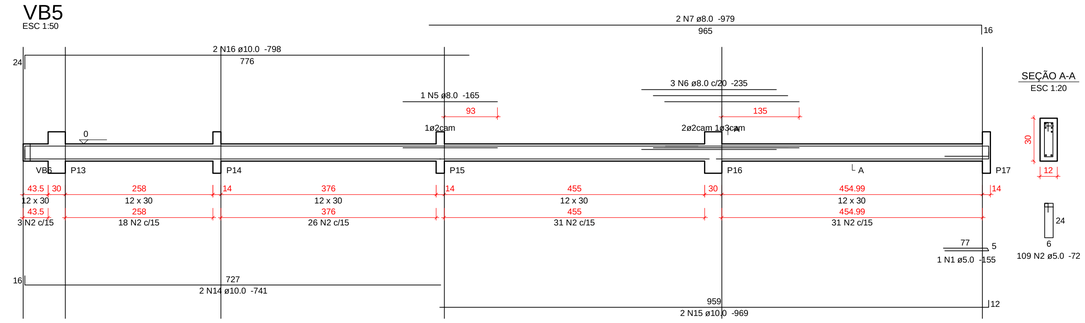

VB6
ESC 1:50

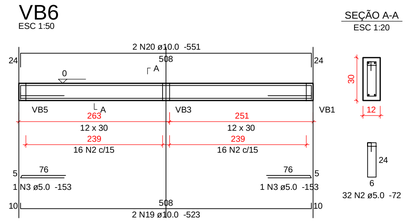

VB8
ESC 1:50

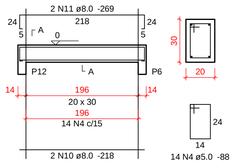

VB9
ESC 1:50

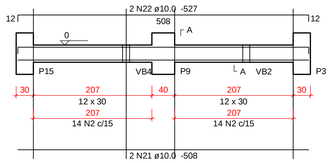

VB10
ESC 1:50

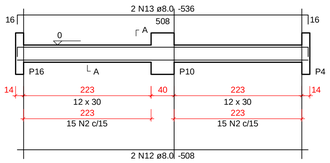

VB11
ESC 1:50

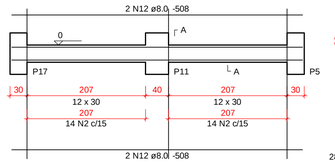

PREFEITURA MUNICIPAL DE GOIÂNIA

SEINFRA - SECRETARIA MUNICIPAL DE INFRAESTRUTURA E SERVIÇOS PÚBLICOS

DIRETORIA DE POLÍTICAS E PROGRAMAÇÃO DE OBRAS PÚBLICAS - GERÊNCIA DE ESTUDOS E PROJETOS

OBRA:

CMEI VILA SANTA HELENA
- MODIFICAÇÃO COM ACRÉSCIMO DE ÁREA E REFORMA -

LOCAL: RUA 15 C/ RUA DA DIVISA C/ RUA J - VILA SANTA HELENA - GOIÂNIA - GO

GESTOR(A) RESPONSÁVEL:
SECRETARIA MUNICIPAL DE EDUCAÇÃO - SME

AUTOR DO PROJETO:
Eng.º Civil RENATO RIBEIRO DE PAIVA - CREA/GO 7303/D
SECRETARIA MUNICIPAL DE OBRAS E SERVIÇOS PÚBLICOS
- SEINFRA -

-ESTRUTURAL-

CONTEÚDO: Bloco de Serviço e Educação Infantil

- Forma do pavimento Baldrame
- Detalhes das vigas Baldrame

PRANCHA: 3/5

ESCALA: Indicadas

QUADRO DE ÁREAS

ÁREA A SER CONTRUÍDA: 176,20m²

ARQUIVO DIGITAL:	NUM. PAV.:	DESENHO:	DATA:
CMEI - Vila Santa Helena - Estrutural - 2018	01	RENATO	Junho/ 2018

APROVAÇÃO:

DIREITOS AUTORAIS RESERVADOS. VEDADA A REPRODUÇÃO TOTAL OU PARCIAL, LEI 9610/ 98.

FORMATO: 900 x 594