DETALHE 20 - COZINHA

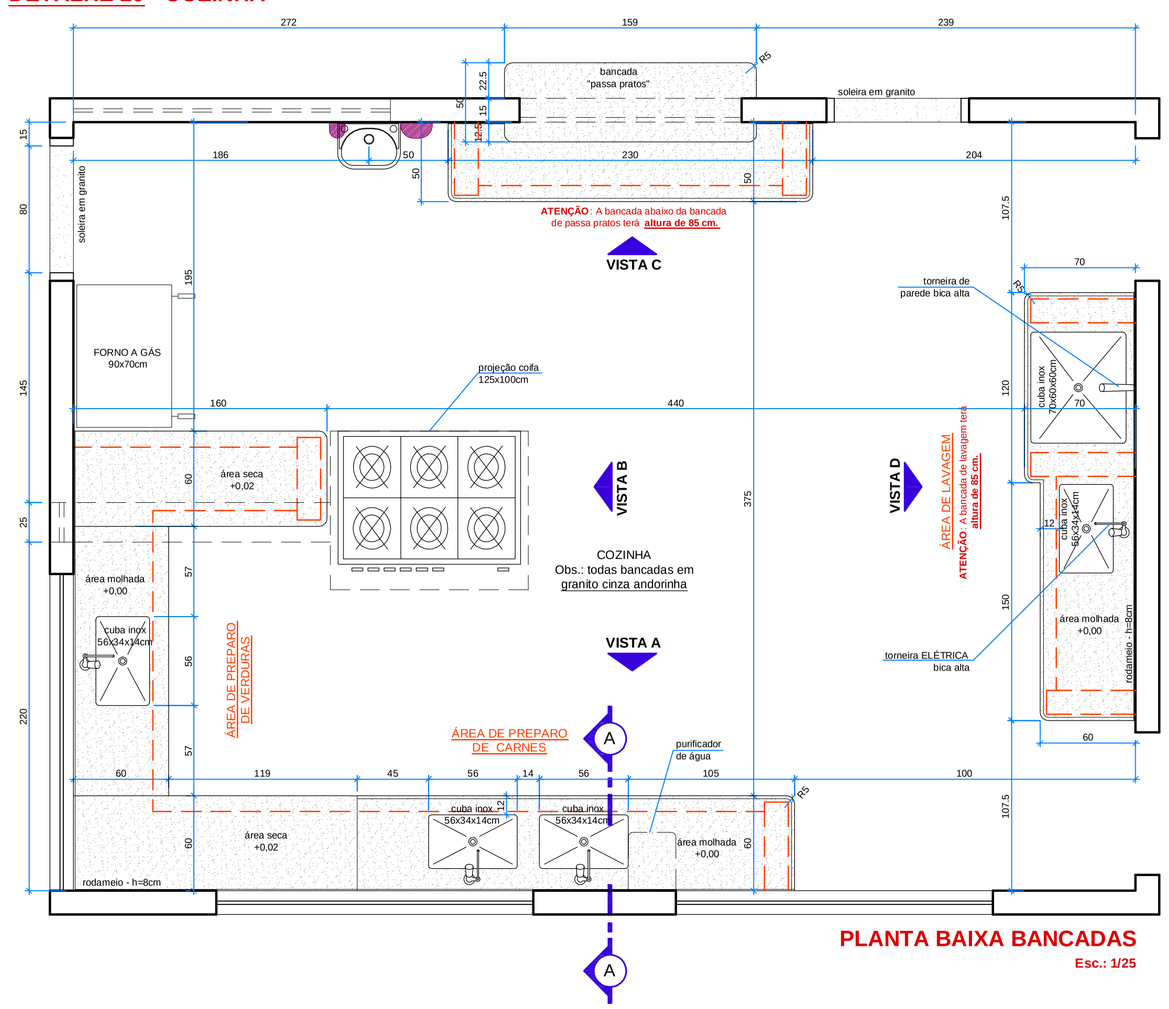

PLANTA BAIXA BANCADAS
Esc.: 1/25

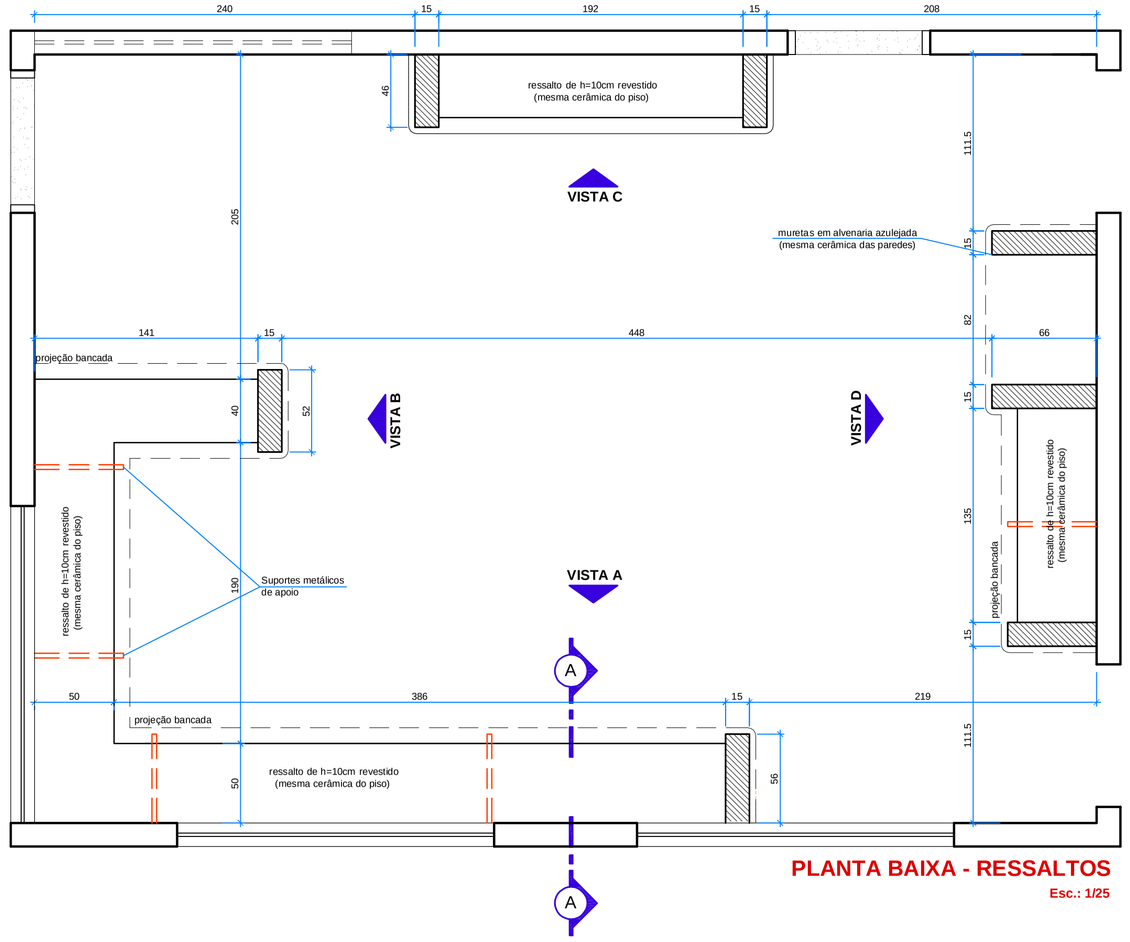

PLANTA BAIXA - RESSALTOS
Esc.: 1/25

DETALHE 19 - PIA DE HIGIENIZAÇÃO

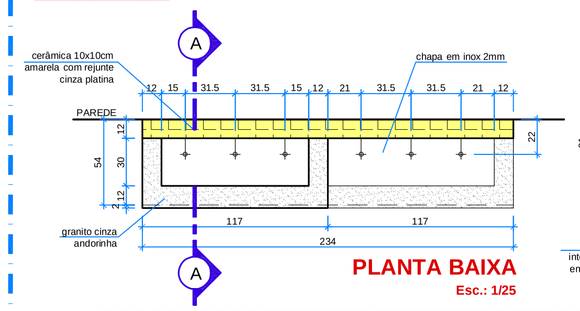

PLANTA BAIXA
Esc.: 1/25

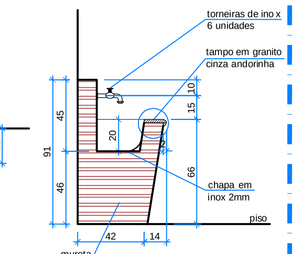

CORTE AA
Esc.: 1/25

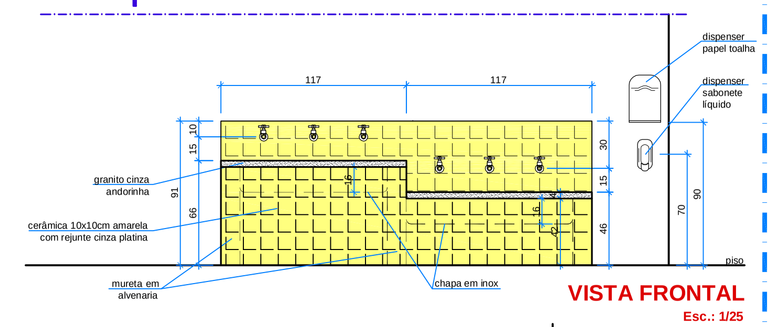

VISTA FRONTAL
Esc.: 1/25

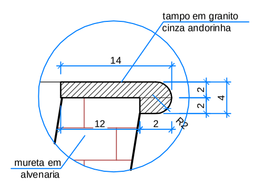

DETALHE BORDAS GRANITO
Esc.: 1/5

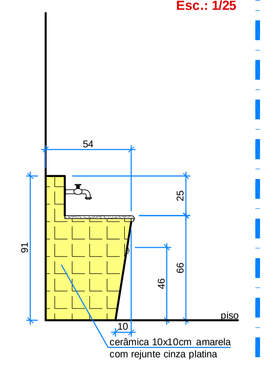

VISTA LATERAL
Esc.: 1/25

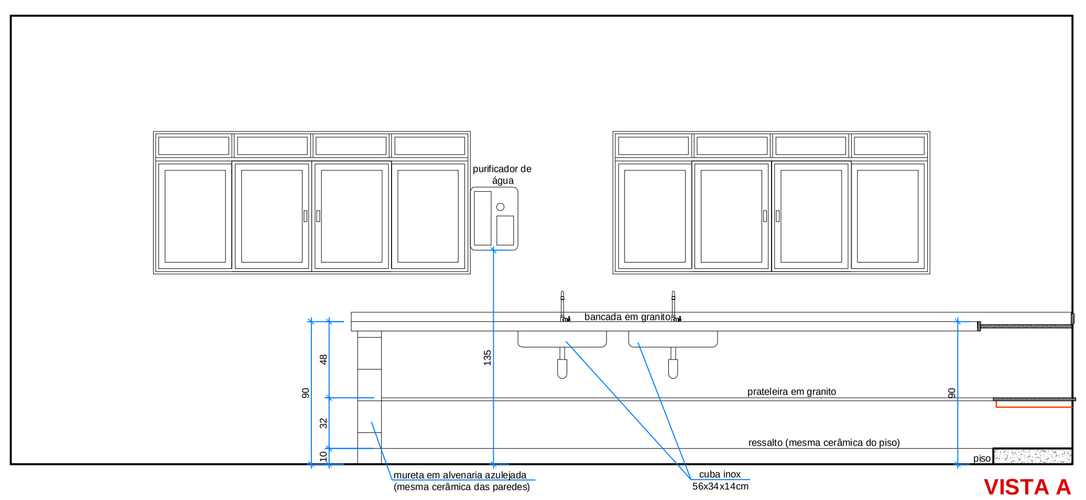

VISTA A
Esc.: 1/25

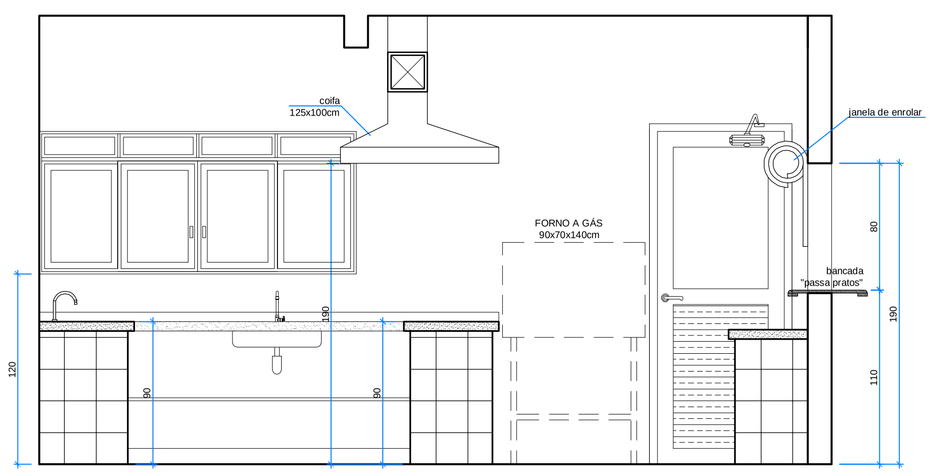

VISTA B
Esc.: 1/25

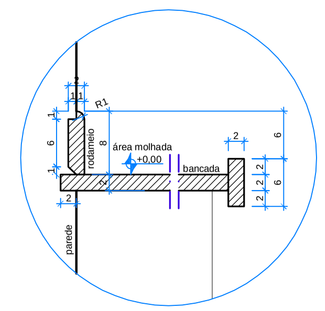

DETALHE BANCADA E RODAMEIO - Esc.: 1/5

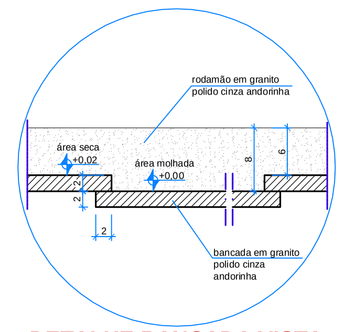

DETALHE BANCADA VISTA
Área seca e Área molhada - Esc.: 1/5

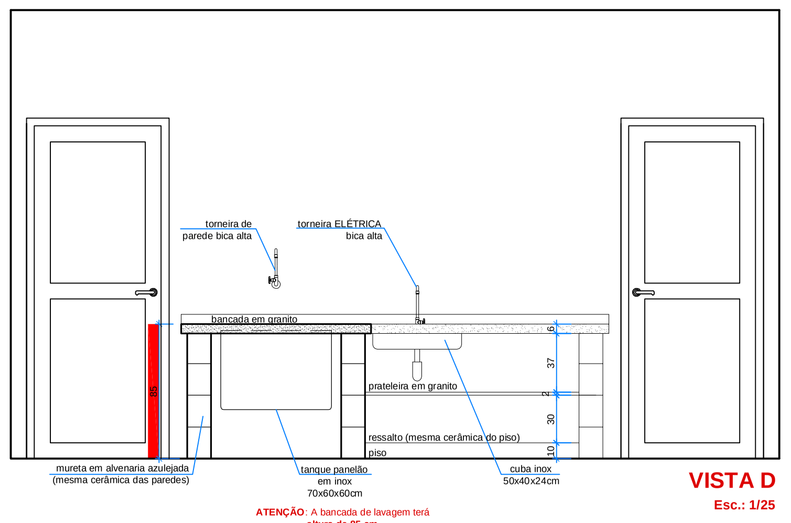

VISTA D
Esc.: 1/25

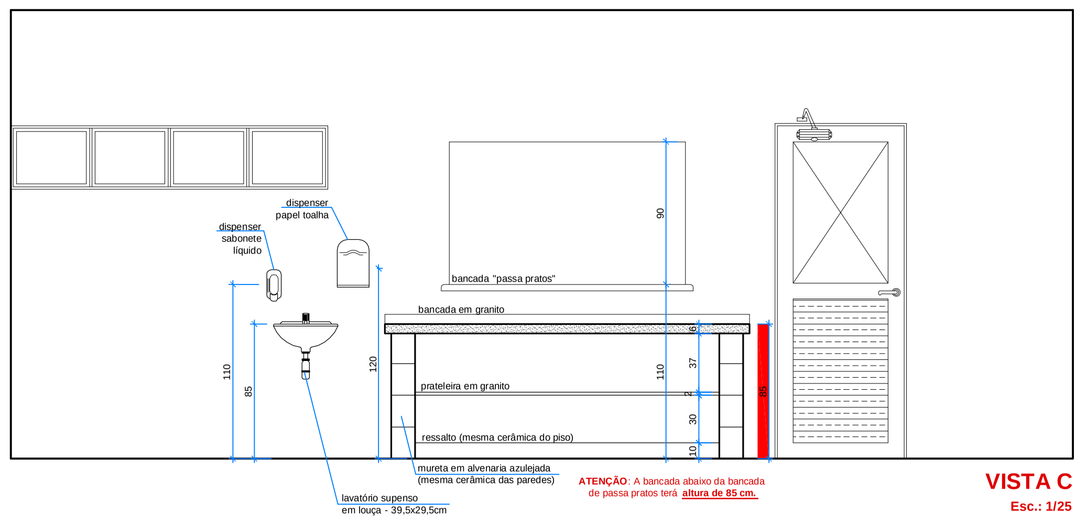

VISTA C
Esc.: 1/25

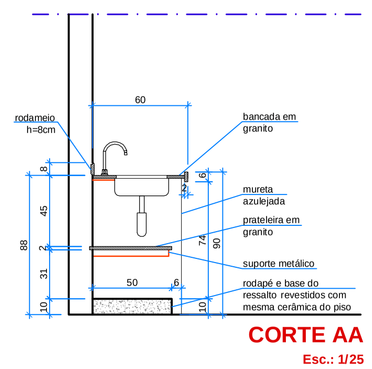

CORTE AA
Esc.: 1/25

PREFEITURA MUNICIPAL DE GOIÂNIA
SECRETARIA MUNICIPAL DE INFRAESTRUTURA E SERVIÇOS PÚBLICOS - SEINFRA
DIRETORIA DE POLÍTICAS E PROGRAMAÇÃO DE OBRAS PÚBLICAS
GERÊNCIA DE ESTUDOS E PROJETOS

OBRA:

CMEI VILA SANTA HELENA
- MODIFICAÇÃO COM ACRÉSCIMO DE ÁREA E REFORMA -

LOCAL: RUA 15 C/ RUA DA DIVISA C/ RUA J - VILA SANTA HELENA - GOIÂNIA - GO

GESTOR(A) RESPONSÁVEL: SECRETARIA MUNICIPAL DE EDUCAÇÃO - SME

AUTOR(A) DO PROJETO: Arqª CYLANE MOURA DE OLIVEIRA RIBEIRO - CAU-GO A38.970-6
SECRETARIA MUNICIPAL DE OBRAS E SERVIÇOS PÚBLICOS - SEINFRA -

-ARQUITETURA-

CONTEÚDO: DETALHE 19 E DETALHE 20

PRANCHA: 7/9

ESCALA: Indicadas

QUADRO DE ÁREAS

ÁREA DO TERRENO: 1.476,30m² ÁREA PERMEÁVEL: 309,72m² ÁREA CONSTRUÍDA EXISTENTE: 318,91m² ÁREA A DEMOLIR: 72,39	ABRIGO DE GÁS: 1,52m² ABRIGO DE LIXO: 1,55m² PASSARELAS COBERTAS À CONSTRUIR: 38,81m² ÁREA A CONSTRUIR: 389,22m²	ÁREA CONSTRUÍDA TOTAL: 677,62m²

ARQUIVO DIGITAL:	NUM. PAV.: 01	DESENHO: BETHÂNIA BRUNES	DATA: JANEIRO/2017 DATA REVISÃO 1:ABR/2017 DATA REVISÃO 2:MAR/2018

APROVAÇÃO: