- Diâmetro Coluna = 1,59 m
- Diâmetro Taça = 3,20 m

Volume: 50.000 litros

Material: Metálico

Fabricante: Sempre Reservatórios ou equivalente técnico

Cor externa: Esmalte alquídico padrão automotivo extra rápido branco.

Pintura interna: Esmalte anticorrosivo – 3 demãos.

28.15 CASA DE BOMBAS

A ser construída em alvenaria de blocos e cobertura de fibrocimento, seguindo os mesmos acabamentos externos/internos já descritos dos revestimentos e pinturas. Deverá abrigar o reservatório tipo cisterna de pvc de 10 mil litros, além dos quadros de comando e bombas, tanto do abastecimento quanto do combate a incêndios.

28.16 CISTERNA DE PVC – 10 MIL LITROS AQUALIMP (OU EQUIVALENTE TÉCNICO)

Revestimento antibacteriano 100% orgânico - Tecnologia Expel que impede o surgimento de algas, além de microrganismos no interior da cisterna;
Tampa Click com vedação total – que possui vedação total contra impurezas, insetos, animais e sujeiras;
Bases planas – em todo o corpo da cisterna para a instalação de tubulação desde a base até a parte superior do produto; permitindo flexibilidade no traçado do projeto, de acordo com a sua necessidade;
PEAD – produto fabricado em polietileno de alta densidade que garante alta resistência mecânica contra impactos;
10 Anos de Garantia de fábrica.

Dimensões:

Capacidade: 10.000L

Altura: 316cm

Diâmetro: 222cm

Peso Vazia: 250Kg

29 LIMPEZA GERAL

29.1 LIMPEZA DIÁRIA DA OBRA

Aplicação:

Durante todo o período da obra.

Características Técnicas/Especificação:

Será removido todo entulho, conforme as normas do Órgão Público responsável.

Não poderá haver acúmulo de entulho na obra, sendo que sua retirada ocorrerá periodicamente.

Não poderá haver acúmulo de entulho e/ou material nas áreas externas.

Todo entulho deve ser retirado em horário estabelecido pela FISCALIZAÇÃO.

Observações:

Diariamente a obra deverá ser limpa de forma a garantir condições de trabalho nas áreas adjacentes à obra.

Durante a execução dos serviços, todos os equipamentos e mobiliário deverão estar devidamente protegidos contra sujeiras provenientes da obra.

Durante a fase de demolição, a limpeza terá periodicidade diária. Após esta fase, a periodicidade será semanal.

Qualquer dano causado ao mobiliário e equipamentos porventura depositados ou existentes na obra durante o período da obra serão de inteira responsabilidade da CONTRATADA.

29.2 LIMPEZA FINAL

Aplicação:

Limpeza para entrega da obra.

Características Técnicas/Especificação:

Todas as alvenarias, revestimentos, pavimentações, vidros, etc, serão limpos abundante e cuidadosamente lavados, de modo a não serem danificadas outras partes da obra por estes serviços de limpeza.

A lavagem de mármores e granitos será precedida com sabão neutro, perfeitamente isento de álcalis cáusticos.

As pavimentações e revestimentos destinados a polimento e lustração serão polidos em definitivo e lustrados.

As superfícies de madeira serão lustradas, envernizadas ou enceradas em definitivo, se for o caso.

Deverão ser removidos salpicos de argamassa, manchas e salpicos de tinta em todos os revestimentos, inclusive vidros.

Todos os produtos de limpeza que serão aplicados nos revestimentos deverão ser testados na superfície antes de sua utilização, verificando se não haverá alterações e danos aos seus acabamentos.

MEMORIAL DESCRITIVO

OBRA: CONSTRUÇÃO DA CASA DA MULHER BRASILEIRA

ENDEREÇO: ALAMEDA VITÓRIA RÉGIA COM RUA ÁGATA QD. 52 LT. 01 S/N APM C18 LOTEAMENTO GOIANIA II. GOIÂNIA – GO

COORDENADAS GEOGRÁFICAS DA OBRA: 16°37'56.2"S / 49°15'03.5"O

ÁREA CONSTRUÍDA DA EDIFICAÇÃO: 3520,94 M2

ÁREA DO TERRENO: 8151,00 M2

DESCRIÇÃO DO PROJETO

A presente especificação estabelece as normas gerais para os serviços de Construção da Casa da Mulher Brasileira no setor Goiânia II do Município de Goiânia, através do Contrato de repasse 904196/2020 entre o Ministério da Mulher, da Família e dos Direitos Humanos e a Prefeitura Municipal de Aparecida de Goiânia – GO.

Neste documento constam apenas os serviços referentes à implantação e àqueles que sofreram alteração em relação ao Projeto Padrão. Para consulta dos demais serviços, deve-se seguir o Memorial Descritivo pertencente ao Projeto Padrão.

Quaisquer dúvidas nas especificações, consultar o responsável técnico pela fiscalização e/ou a Secretaria de Infraestrutura do Município, com o objetivo de que a obra obedeça ao padrão de qualidade desejado em todos os níveis de execução da mesma.

Fazem parte desse projeto: Memorial Descrito, Planilha Orçamentária, Memorial de Cálculo, Levantamentos Quantitativos, Cronograma Físico Financeiro, Cronograma PLE, Quadro de Cotações, Composição do BDI, Curva ABC, Projetos e ART´s – Anotação de Responsabilidade Técnica.

RESPONSABILIDADE TÉCNICA - PROJETOS E DOCUMENTOS

- Projeto de Arquitetura - Responsável Técnico Thaís Bozani Barreto – CAU 219626-3 - RRT N. 9477844.

- Projeto de Implantação e coautoria no Projeto de Prevenção e Combate ao Incêndio - Responsável Técnico Thaís Fernanda Oliveira Freitas – CAU A1204963- RRT N. 102021.

- Levantamento Planialtimétrico - Responsável Técnico Rômulo Guilherme Bueno Menezes – CREA 19796/D-GO - ART N. 1020210262985

- Projeto de Fundações - Responsável Técnico Vanick Aguiar e Silva Filho – CREA 7437/D-DF - ART N. 1020210244647.

- Projeto Hidrossanitário e Pluvial, Prevenção e Combate ao Incêndio, Estrutural (Concreto armado e Metálico) - Responsável Técnico Carlos Raphael Monteiro De Lemos – CREA 11840/D-ES - ART N. 0820200037568.

- Projeto de Terraplanagem; Projeto Executivo de entrada de água, saída de esgoto e saída de água pluvial - Responsável Técnico Ana Luiza Almeida – CREA 1020046686/AP-GO - ART N. 1020210262996.

- Projeto de Climatização - Responsável Técnico Jhonnilo Soares Cunha – CREA 45043/D-ES - ART N. 0820200047644.

- Projeto Elétrico, Cabeamento Estruturado, SPDA e CFTV – Responsável Técnico Andrey Moreira De Castro - CREA 46625/D-ES - ART N. 0820200046221.

- Projeto Elétrico (Subestação e Iluminação Externa) – Responsável Técnico Thiago Rego Neves - CREA 1015871976/D-GO - ARTs N. 1020210198948 e N. 1020210266093.

- Planilha Orçamentária e Memorial Descritivo - Responsável Técnico Marcelo Itiberê da Cunha Mendes – CREA 1015156622/D-GO - ART N. 1020210213727.

CONSTRUÇÃO DA CASA DA MULHER BRASILEIRA

A Construção da Casa da Mulher Brasileira tem como objetivo atender as necessidades do Município quanto a um espaço destinado à realização dos serviços de Assistência Social às mulheres.

CONSIDERAÇÕES INICIAIS

Toda e qualquer alteração necessária só poderá ser procedida mediante a prévia autorização da fiscalização da obra.

Todo material e/ou equipamento deverá ser previamente "aceito" autorizado pela fiscalização da obra, antes de o mesmo ser empregado na obra.

CONTRATADA

Responsável Técnico

A direção geral da obra ficará a cargo de um engenheiro/ arquiteto, o qual deverá estar registrado junto ao CREA/GO. O Responsável Técnico pela execução da obra, deverá anotar a obra junto ao conselho de Engenharia e/ou Arquitetura do Estado de Goiás. Deverá ser encaminhada uma via original da **ART** à Secretaria responsável pela fiscalização

CEI

A empresa deverá cadastrar e apresentar o cadastro da obra junto ao INSS.

Diário de Obra

A contratada deverá abrir Diário de Obras para obra em questão, informando o dia de início dos serviços, dias trabalhados, quantidade de funcionários, condições climáticas, serviços executados e demais informações necessárias.

O mesmo deverá ser preenchido diariamente, e assinado pelo profissional responsável pela execução da obra.

O fornecimento das vias da fiscalização e da prefeitura, do mesmo, será feito, sempre antes da liberação dos Boletins de Medição da Obra.

Administração da Obra

A empresa deverá manter durante o período de execução da obra, um mestre de obras, que deverá ser orientado pelo responsável técnico da obra e um engenheiro civil em período parcial.

Em hipótese alguma, deverá ser feito pagamento da obra, sem a entrega das vias do diário de obras e dos seguintes documentos: CEI da Obra, ART de Execução e Guias de Recolhimento de Impostos de Pagamentos Anteriores (referente à obra em questão).

SUMÁRIO

MEMORIAL DE SERVIÇOS 6
SERVIÇOS PRELIMINARES 6
Placa de Obra 6
Limpeza mecanizada de camada vegetal 6
Instalações Provisórias 7
Tapume 7
Locação de Obra 7
Transporte de entulhos 7
CANTEIRO DE OBRA 7
Reservatório de Água 7
Locação de containers 7
Execução de depósito 8
SERVIÇOS EM TERRA 8
INFRAESTRUTURA E FUNDAÇÕES 8
Blocos e Estacas 8
SUPERESTRUTURA 9
Estrutura Concreto Armado 9
Concreto Armado para Vergas e Contravergas 9
INSTALAÇÕES HIDROSSANITÁRIAS 9
INSTALAÇÕES ELÉTRICAS 10
PAVIMENTAÇÃO EXTERNA 10
Plantio de grama batatais 10
Piso em concreto não armado 11
Piso em concreto armado 11
Piso Tátil 11
Meio-fio 13
Guia (meio-fio) e sarjeta 13
MURO E REVESTIMENTOS 13
Muro de Alvenaria 13
Muro de Arrimo 13
Impermeabilização de Muro de Arrimo 14
Chapisco 14
Reboco 14
GRADIL E PORTÕES 14
Grade de Frente 14
Portão de correr 14
PINTURAS E ACABAMENTOS 14
Fundo Selador 15
Pintura Texturizada 15
Sinalização Horizontal 15
Caiação de meio-fio 15
UNIDADES DE TRATAMENTO 16
Poço de infiltração 16
SERVIÇOS GERAIS 16
Limitador de vaga 16
SERVIÇOS FINAIS 16
Limpeza Final de Obra 16
ADMINISTRAÇÃO LOCAL 17

MEMORIAL DE SERVIÇOS

SERVIÇOS PRELIMINARES

Placa de Obra

Deverá ser confeccionada e instalada no canteiro de obras uma placa de chapa metálica 22, afixada em cavaletes de madeira de lei (vigotas 6x12cm), contendo a identificação da obra conforme modelo solicitado pelo MDS/FNAS, que será fornecido pela Prefeitura, dimensões (4,00x2,50) m. Deverá também ser instalada uma placa atendendo as exigências do CREA/GO, contendo o nome da empresa construtora e a relação dos profissionais envolvidos e responsáveis técnicos.

Área total
- Proporção de 8Y x 5Y.

Dimensões mínimas
- 2m x 1,25m

Nota: A placa deve possuir tamanho adequado para visualização no canteiro de obras.

Área da marca do Governo Federal (A):
- Cor de fundo: Branca

Área do nome da obra (B):
- Cor de fundo: Verde - Pantone 576
- Fonte: Verdana Bold, caixa mista
- Cor da Fonte: Branca

Área de informações da obra (C):
- Cor de fundo: Verde - Pantone 7483
- Fonte: Verdana Bold e Regular, caixa mista
- Cor da Fonte: Amarela - Pantone 107 e Branca
- Entrelinhas: 1,2
- Espaço entre letras: 0

Área das assinaturas (D):
- Cor de fundo: Branca

Nota: o não atendimento ao tipo de material e às dimensões das placas, acarretará a não aprovação e glosa dos mesmos.

Limpeza mecanizada de camada vegetal

Em toda área destinada à implantação da obra, bem como, naquelas adjacentes em que haja trabalhos auxiliares, deverá ser procedida à limpeza geral mecânica e/ou manualmente (interna à obra). Nenhum dejeto, detrito, terra imprópria e/ou resíduo deverá permanecer no terreno, incluindo matéria orgânica.

Instalações Provisórias

Deverá ser instalado provisoriamente entrada de energia elétrica trifásica seguindo o padrão Goinfra.

Também deverá ser realizada a ligação provisória de água (inclusa a retirada de esgoto sanitário).

Tapume

Será executado um tapume em chapas de compensado laminado de 6,0 mm de espessura, afixados com pregos em montantes de eucalipto cravados no solo numa profundidade de 80 cm. A altura do tapume será a maior medida comercial das chapas, ou seja, 2,20 metros o que atende a NR 18. Deverá ser mantido pintado com cal em sua face externa.

O tapume será colocado apenas na parte frontal (alameda vitória), onde haverá gradil. No restante do fechamento será executado o muro logo no início da obra.

Locação de Obra

A obra deverá ser locada pela empresa contratada de forma que obedeça aos traçados e dimensões expostas nos projetos (no caso de dúvidas, contatar a fiscalização da obra).

O terreno deverá ser demarcado, de acordo com os projetos, obedecendo aos níveis e alinhamento neles consignados, usando-se gabarito adequadamente fixado em toda a extensão da obra. Antes da demarcação de qualquer nível deverá ser fixado R.N. em relação a um ponto definido de onde partirão todos os níveis da obra.

Transporte de entulhos

Todos os materiais provenientes da execução da obra, deverão ser retirados do local da obra e transportados para local indicado pela fiscalização.

CANTEIRO DE OBRA

Reservatório de Água

Deverá ser feito um reservatório elevado de água, apoiado em estrutura de madeira, com a capacidade de 1000L, de caráter provisório, para abastecimento da água durante a execução da obra.

Locação de containers

Deverá ser feita a locação de um container para escritório com sanitário e também um para vestiário contendo 4 bacias sanitárias, 8 chuveiros, 1 lavatório e 1 mictório.

Os Containers deverão ser posicionados de maneira que não atrapalhem o andamento da obra.

Execução de depósito

Deverá ser executado um depósito no canteiro de obra em chapa de madeira compensada de 6x4m, para alojar materiais e equipamentos da obra.

SERVIÇOS EM TERRA

Em toda área destinada à implantação da obra, bem como, naquelas adjacentes em que haja trabalhos auxiliares, deverá ser procedida à limpeza geral. Nenhum dejeto, detrito, terra imprópria e/ou resíduo deverá permanecer no terreno, incluindo matéria orgânica.

A CONSTRUTORA executará todo o movimento de terra necessário e indispensável para o nivelamento do terreno nas cotas fixadas no projeto.

Na execução da terraplanagem, de cortes e de aterros deverão ser obedecidas as normas técnicas da ABNT para tais serviços. As áreas deverão ser niveladas de forma a permitir sempre fácil acesso e escoamento das 'águas superficiais.

Os serviços de regularização e compactação manual do terreno consistem basicamente na regularização da área total do terreno de implantação do prédio e área urbanizada constante no projeto.

A implantação deve corresponder exatamente às cotas estipuladas em projeto. Deverão ser obedecidas todas as especificações dos consultores de solo e responsáveis pelos projetos.

INFRAESTRUTURA E FUNDAÇÕES

A fundação deverá seguir rigorosamente o projeto específico de fundações e o projeto estrutural de locação e cargas.

Blocos e Estacas

A fundação consistirá em estacas tipo hélice contínua, em concreto armado Fck=25MPa com profundidades demonstradas no projeto, sob blocos de concreto armado Fck=25Mpa executados sobre lastro de brita de 5cm de espessura.

Os Blocos deverão ser impermeabilizados em suas faces laterais e face superior com tinta asfáltica em duas demãos.

SUPERESTRUTURA

Estrutura Concreto Armado

Os pilares, vigas e lajes serão feitos com concreto armado, de acordo com o projeto estrutural. A armadura será especializada por profissional especializado, não deverá haver qualquer sobra de aço na obra. Cada peça da armadura deverá ser posicionada de acordo com a planta específica, antes da concretagem sem encostar a armadura na forma.

O concreto será usinado bombeável, a resistência deve ser de acordo com o projeto estrutural. Antes do início da concretagem o local deve ser limpo e as peças de instalação elétrica e hidráulica posicionadas de acordo com o projeto. É obrigatório que o concreto seja vibrado com um vibrador, esse não deve encostar-se às ferragens.

Concreto Armado para Vergas e Contravergas

Deverão ser executadas vergas e contravergas em concreto armado nas dimensões 10x10cm sobre e sob os vãos de todas as esquadrias a serem implantadas. As vergas e contravergas deverão transpassar 30cm além do comprimento da esquadria, em cada lado, sempre que possível.

INSTALAÇÕES HIDROSSANITÁRIAS

As Instalações Hidrossanitárias deverão ser executadas conforme o projeto.

As instalações baseiam-se no sistema de água fria, esgoto sanitário e pluvial.

Serão executados todos os serviços de instalações referentes às tubulações, conexões, registros, acessórios, caixas, louças, metais, bancadas.

A implantação deverá seguir de acordo com o projeto executivo de entrada de água potável, saída de esgotos e saídas de águas pluviais.

Os materiais utilizados e demais orientações estão presentes nos projetos executivos.

INSTALAÇÕES ELÉTRICAS

As instalações elétricas serão executadas de acordo com dimensionamento em projeto e as normas técnicas pertinentes, e o RESPONSÁVEL EXECUTIVO assumirá a responsabilidade pelo correto desempenho das instalações.

A execução da obra deverá ser feita em obediência as Normas Técnicas pertinentes e deverá ser previamente aprovado pela FISCALIZAÇÃO e pelos autores do projeto.

Quando houver discordância entre o projeto e o memorial, deverão ser solicitados esclarecimentos ao engenheiro responsável pelo projeto antes de prosseguir os serviços.

A implantação consiste nos Projetos de: Subestação e de Iluminação Externa.

Os materiais utilizados e demais orientações estão presentes nos projetos executivos.

PAVIMENTAÇÃO EXTERNA

Os pisos só poderão ser executados após estarem concluídas todas as canalizações (hidrossanitárias e rede elétrica) que devem ficar enterradas. Deverão ser executados de forma a garantir superfícies contínuas, planas, sem falhas e perfeitamente nivelados.

Plantio de grama batatais

A grama deverá ser instalada nas áreas indicadas no projeto arquitetônico. Todas as áreas a receber grama deverão estar niveladas. Para a grama natural deve-se executar base constituída de terra de boa qualidade que garanta um melhor enraizamento e melhor drenagem.

Após a execução da base, será realizado o nivelamento final do gramado, sendo a superfície perfeitamente lisa com a utilização de um implemento de corte/aterro para um nivelamento perfeito e respeitando-se ainda um caimento para as áreas de captação.

A grama a ser utilizada é "batatais", certificada a relação à sua pureza genética.

Após a execução do gramado, a manutenção é importante para acompanhar o desenvolvimento e crescimento da grama. É necessário realizar o controle de plantas daninhas; combater pragas e doenças que possam surgir; realizar os cortes do gramado com

equipamento apropriado. Executar as coberturas com areia e material orgânico; realizar o plano de fertilização inicial e as irrigações de modo correto.

A conservação e manutenção da grama é de responsabilidade da empresa contratada até a entrega definitiva da obra.

Piso em concreto não armado

Em todas as áreas indicadas no projeto arquitetônico a receber calçada será realizado um piso em concreto moldado in loco, deverá ser executado na obra, com acabamento convencional não armado, na espessura de 8cm. O mesmo deve ser apresentado sem trincas grosseiras e nivelado.

Piso em concreto armado

Em todas as áreas indicadas no projeto arquitetônico a receber calçada será realizado um piso em concreto moldado in loco, deverá ser executado na obra, com acabamento convencional armado, na espessura de 8cm. A armação deve ser feita com tela de aço soldada nervurada, ca-60, q-196, (3,11 kg/m2), diâmetro do fio = 5,0 mm, largura = 2,45 m, espaçamento da malha = 10 x 10 cm. O mesmo deve ser apresentado sem trincas grosseiras e nivelado.

Piso Tátil

O piso tátil deverá ser instalado de acordo com o posicionamento definido no projeto. Estes elementos deverão ser confeccionados com as dimensões especificadas na norma NBR 9050/2015.

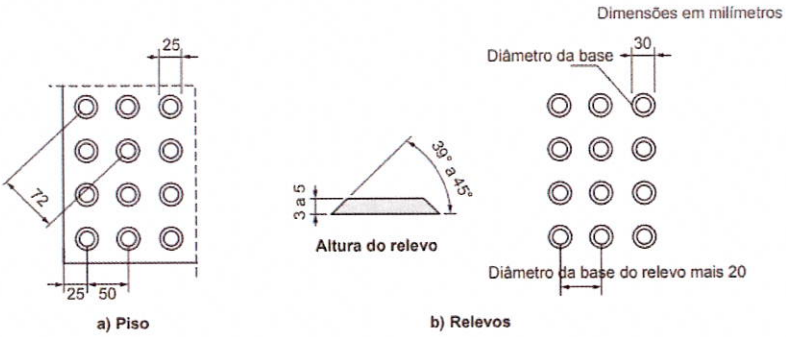

Sinalização tátil de alerta e relevos táteis de alerta instalados no piso. (Fonte: NBR 9050/2015).

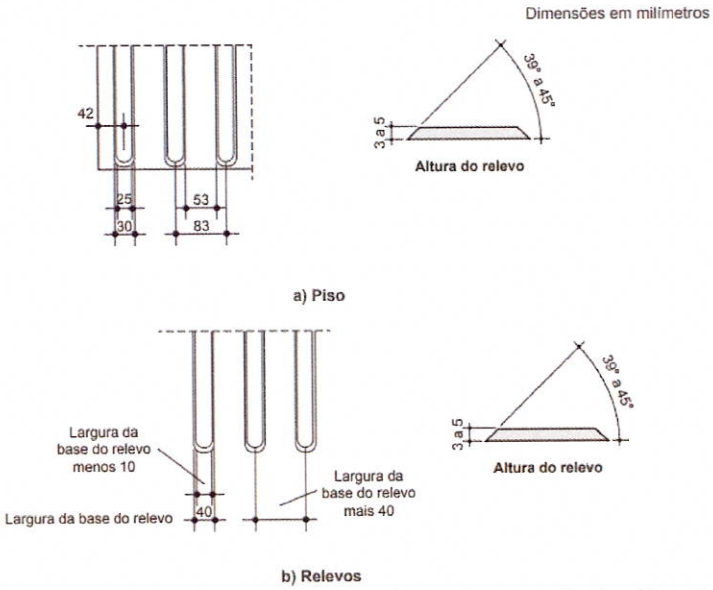

Sinalização tátil direcional e relevos táteis direcionais instalados no piso. (Fonte: NBR 9050/2015).

Material: piso de ladrilho hidráulico colorido modelo tátil (alerta e direcional) sem lastro – (Tabela Agetop – Código da Composição: 221124). O piso tátil deverá ser confeccionado na cor que contraste com o piso adjacente, tanto o piso de direcionamento quanto o piso de alerta. Deverá ser assentado de forma a estar nivelado com o piso adjacente, deixando apenas as saliências direcionais acima deste nível.

Meio-fio

Deverá ser executado guia meio-fio, nos locais indicados em projeto, nas dimensões guia 15 cm base e 30 cm altura.

Os meios fios devem ser executados alinhados, nivelados e não apresentar nenhum tipo de deformação. Após a execução é obrigatório a caiação do mesmo.

Guia (meio-fio) e sarjeta

Deverá ser executado meio fio, com sarjeta conjugada, no perímetro do limite entre o passeio e as vias, nas dimensões guia 15 cm base 22 cm altura, sarjeta 30 cm base, com argamassa (1CI:3ARMLC).

Os meios fios devem ser executados alinhados, nivelados e não apresentar nenhum tipo de deformação. Após a execução é obrigatório a caiação do mesmo.

MURO E REVESTIMENTOS

Muro de Alvenaria

Nos locais indicados em projeto deverá ser executado o muro externo, em tijolo furado ½ vez, com altura de 2,20m. O muro deverá ser executado no início da obra, para que seja desnecessário o uso de tapumes. Em ambos os lados deverá ser executada a pintura.

Muro de Arrimo

Deverão ser executados muros de arrimo, nos perímetros laterais e dos fundos do terreno, de acordo com os detalhes em Projeto Arquitetônico. O muro deverá ser impermeabilizado, chapiscado e rebocado em ambos os lados. A face externa deverá receber selador e textura acrílica.

Impermeabilização de Muro de Arrimo

Ambas as faces do muro de arrimo deverão receber impermeabilização em 4 demãos de emulsão asfáltica.

Chapisco

Ambos os lados do muro, e a sua área superior, deverão receber chapisco na sua altura total. O muro de arrimo também receberá chapisco em ambos os lados. A argamassa a ser utilizada para o chapisco deverá possuir traço 1:3 (Cimento, Areia Média).

Reboco

Ambos os lados do muro, e a sua área superior, deverão receber reboco para posterior recebimento de pintura O muro de arrimo também receberá reboco em ambos os lados. A argamassa deverá possuir o traço de 1:2:8(Cimento, Cal, Areia Média).

GRADIL E PORTÕES

Grade de Frente

Nos locais indicados será instalada grade de tubo de aço com estaca de 25cm de diâmetro, armada. Deverá seguir conforme detalhe da Agetop (cód. 180312) GF-1

Portão de correr

Os portões serão conforme detalhes no projeto de arquitetura. Os portões devem ser de boa qualidade, apresentar-se sem quaisquer tipos de deformações e possuírem fechaduras metálicas cromadas compatíveis com seu tipo de abertura.

Obs.: Deverão possuir qualidade e espessura adequada para ambientes externos. Deverão ser previamente autorizadas pela fiscalização da obra, antes de serem instaladas na edificação.

PINTURAS E ACABAMENTOS

As superfícies que receberão pintura deverão se apresentar firmes, curadas no caso de rebocos, sem partículas soltas completamente secas, isenta de graxas, óleos, poeira, mofo, etc.

Fundo Selador

Todas as superfícies do muro receberão antes das tintas de acabamento uma demão de fundo preparador de superfície apropriado às características da pintura de acabamento e do fundo. O muro de arrimo receberá selador apenas em sua face externa.

Nota: O mesmo deverá apresentar-se nivelado e ausente de qualquer tipo de trincas, fissuras e ou defeitos

Pintura Texturizada

Todas as superfícies do muro deverão receber pintura acrílica texturizada, uma demão em cor a ser definida pela fiscalização. O muro de arrimo receberá textura apenas em sua face externa. As mesmas devem apresentar-se uniformes, sem manchas e/ou quaisquer tipos de sujeiras.

Sinalização Horizontal

A demarcação das vagas de estacionamento e os símbolos das vagas deverão ser realizados com pintura acrílica e seguirá de acordo com as normas e ilustrações em projeto.

Caiação de meio-fio

O meio-fio com sarjeta conjugada, no perímetro do limite entre o passeio e as vias, deverá receber pintura a cal hidratada em toda a sua extensão.

Fundo Anticorrosivo

As superfícies metálicas (gradil e portões) deverão receber um fundo anticorrosivo primer, duas demãos.

Pintura esmalte acetinado

As superfícies metálicas (gradil e portões) deverão receber duas demãos de pintura esmalte acetinado, após perfeito tratamento da mesma. Cor a definir pela Fiscalização.

UNIDADES DE TRATAMENTO

Poço de infiltração

De acordo com o projeto arquitetônico de implantação, serão executados poços de infiltração circular, nos locais indicados. Os poços serão em concreto pré-moldado, diâmetro interno = 1,2m, altura interna = 2,5m (altura útil = 2,0m), tampa de concreto com grelha metálica 60x60cm.

SERVIÇOS GERAIS

Limitador de vaga

Em todas as vagas de estacionamento deverão ser instalados limitadores de vaga metálicos. O limitador deverá ter um comprimento de 1,5 metro. O diâmetro do tubo será de 2 polegadas e a altura de 10 cm.

SERVIÇOS FINAIS

Limpeza Final de Obra

Todas as áreas internas e externas da obra, deverão ser entregues totalmente limpas, isentas de qualquer tipo de sujeira, pó, e materiais provenientes da execução da mesma.

A CONSTRUTORA deverá ao longo da obra procurar manter o canteiro e os locais em obra organizados e limpos.

Concluídos os serviços em cada área, estas deverão ser limpas para facilitar a verificação por parte da fiscalização e, sempre que possível vedado o acesso.

Antes da entrega da obra deverá ser elaborada a limpeza geral de todos ambientes.

As áreas externas cimentadas deverão receber limpeza de superfície com jato de alta pressão.

Antes de serem utilizados materiais de limpeza específicos, as superfícies deverão ser limpas de respingos de tinta, manchas ou argamassa.

ADMINISTRAÇÃO LOCAL

A empresa deverá manter um engenheiro responsável pela execução da obra, o qual fará visitas periódicas a obra, a fim de garantir que a mesma seja executada conforme contrato, bem como orientar o mestre de obras que deverá ser exclusivo para a mesma.

A empresa deverá manter também, durante todo o período da obra, vigia de obra noturno todos os dias, e no sábado e domingo diurno, afim de garantir a segurança da obra relativo a vandalismo e/ou furtos.

Marcelo Itiberê

Marcelo Itiberê da Cunha Mendes
Engenheiro Civil
CREA: 1015156622/D-GO

MEMORIAL DE CÁLCULO DO SISTEMA DE INCÊNDIO

MEMORIAL DO SISTEMA DE HIDRANTES E MANGOTINHOS		
CARGA DE INCÊNDIO ESPECIFICA PARA O PIOR CASO	700	MJ/m²
CLASSIFICAÇÃO DA EDIFICAÇÃO	D-1	
TIPO DE SISTEMA	3	
CLASSE DE RISCO	MÉDIO	
AREA	3520,94	m2
PRESSÃO MINIMA E/OU RESIDUAL - Pmin	40	mca
VAZÃO MINIMA - Qmin	200	L/min
M/E	40	mm
CI	65	mm
FATOR DE HZ - C	120	
RESERVA TECNICA DE INCÊNDIO (RTI)	18	m3

b) Hazen-Williams:

$$h_f = J \times L_t$$

$$J = 605 \times Q^{1,85} \times C^{-1,85} \times D^{-4,87} \times 10^4$$

Onde:
hf: é a perda de carga em metros de coluna d'água;
Lt: é o comprimento total, sendo a soma dos comprimentos da tubulação e dos comprimentos equivalentes das conexões;
J: é a perda de carga por atrito em metros por metros;
Q: é a vazão, em litros por minuto;
C: é o fator de Hazem Willians (ver Tabela 1);
D: é o diâmetro interno do tubo em milímetros.

HIDRANTE 4 MAIS DESFAVORÁVEL			
Q	200	L/min	
Comprimento linear		145,68	m
Comprimento equivalente (m)			
Desc.	Qt.	Unit.	Total
J90	12,00	2,00	24,00
TÊ P.DIR	0,00	1,30	0,00
TÊ P.LAT	5,00	4,30	21,50
EB	0,00	1,90	0,00
RG	1,00	0,40	0,40
VR	1,00	5,20	5,20
Comprimento equivalente (m)			51,10
Comprimento total (m)			196,78
VELOCIDADE - v (m/s)			
v=Q/A	Q	0,00333	m3/s
	CI	0,038	m
	A	0,00113	m2
	v	2,94	m/s
PERDA DE CARGA VALVULA			
hvalv=k*(v^2/2g)	k	5	adm
	v	2,94	m/s
	g	9,8	m/s2
	h_val	2,21	mca
PRESSÃO			
P_Hmais=Pmin+h_val	Pmin	40	mca
	h_val	2,21	mca
	P_Hmais	42,21	mca

HIDRANTE 2 PRÓXIMO DO MAIS			
P_Hmenos=P_Hmais+h_desn(h4-h2)-h(h4-h2)			
Comprimento linear		43,06	m
Comprimento equivalente			
Desc.	Qt.	Unit.	Total
J90	11,00	2,00	22,00
TÊ P.DIR	0,00	1,30	0,00
TÊ P.LAT	5,00	4,30	21,50
EB	0,00	1,90	0,00
RG	1,00	0,40	0,40
VR	1,00	5,20	5,20
Comprimento equivalente (m)			49,10
l - Comprimento total (m)			92,16
PERDA DE CARGA POR ATRITO			
FORMULA HAZEN-WILLIAMS	Q	0,00333	m3/s
	C	120	
	l	92,16	m
	D	0,065	m
	h(h4-h2)	2,21	mca
PRESSÃO			
	P_Hmais	42,21	mca
	hj_4-2	43,06	m
	h(h4-h2)	2,21	mca
	P_Hmenos	83,06	mca
VAZAO			
Q=k/raiz(P_Hmais)	k	30,78	
	P_Hmenos	83,06	mca
	Q_Hmenos	280,52	L/min

FATOR DE VAZÃO - K			
K=Q/raiz(P_Hmais)	Q	200	L/min
	P_Hmais	42,21	mca
	k	30,78	

VAZÃO TOTAL DO SISTEMA		
QT= Q + Q_Hmenos		
Q	200	L/min
Q_Hmenos	280,52	L/min
QT	480,52	L/min

SUCÇÃO			
ALTURA MANOMETRICA TOTAL			
ht=P_Hmais+h(h4-Res)-h_desn(h4-Res)			
VELOCIDADE - v (m/s)			
v=Q/A	QT	0,008008667	m3/s
	CI	0,063	m
	A	0,00312	m2
	v	2,57	m/s
Comprimento linear		15,6	m
Comprimento equivalente			
Desc.	Qt.	Unit.	Total
J90	1,00	2,00	2,00
TÊ SL	0,00	4,30	0,00
TÊ PD	4,00	1,30	5,20
EB	1,00	1,90	1,90
RG	2,00	0,40	0,80
VR	0,00	5,20	0,00
Comprimento equivalente (m)			9,90
l - Comprimento total (B-RES) (m)			25,50
PERDA DE CARGA TRECHO B-RES			
FORMULA HAZEN-WILLIAMS	Q	0,008009	m3/s
	C	120	
	l	25,50	m
	D	0,065	m
	h(h4-Res)	3,09	mca
ALTURA MANOMETRICA TOTAL			
	P_Hmais	42,21	mca
	h(h4-Res)	3,09	mca
Comprimento linear H5-B		1,4568	mca
	ht	43,8432	mca
BOMBA			
p=(QTXHT)/(50XNX60)	h total	43,8432	mca
	Q total	480,52	L/min
	n	0,5	
	Potência	14,05	cv

ANEXO B

ESTADO DE GOIÁS
CORPO DE BOMBEIROS MILITAR

MEMORIAL DESCRITIVO

PROCESSO Nº 112965/21 de 09/07/2021

PROCESSO ANALISADO E APROVADO DIGITALMENTE

A aprovação deste processo somente terá validade com a apresentação do respectivo Certificado de Aprovação, o qual será disponibilizado no sítio do Corpo de Bombeiros Militar do Estado de Goiás - CBMGO (www.bombeiros.go.gov.br).
As informações relativas a este processo e a autenticidade de sua aprovação poderão ser consultados no sítio do CBMGO, de acordo com os dados e orientações constantes no Certificado de Aprovação.

Notas Importantes:

1. O preenchimento dos campos deste memorial descritivo, bem como a elaboração de cálculos, dimensionamentos e prestação de informações inerentes aos sistemas e medidas preventivas de segurança contra incêndio e pânico serão de responsabilidade do responsável técnico pela elaboração e apresentação do processo junto ao CBMGO.
2. Deverão ser preenchidos somente os itens e enviadas as páginas referentes aos sistemas preventivos presentes na edificação e/ou área de risco.

1 – Responsável pelo Projeto	
Nome: Carlos Raphael Monteiro de Lemos	CREA: 011840/D-ES
E-mail:projetos.sri@gmail.com	Telefone:(62)3524-1037
1 – Coparticipante pelo Projeto	
Nome: Thais Fernanda Oliveira Freitas	CAU: A120496-3/GO

2 – Dados do Proprietário/Responsável pela Edificação
Razão Social: Secretaria Municipal de Politicas para as Mulheres
CNPJ/CPF: 14.846.043/0001-05

3 – Tipo de serviço solicitado

(x) Aprovação inicial de projeto.
( ) Substituição de projeto aprovado. Projeto Original nº xxxx
( ) Com Parecer Técnico: nº ...../.....
( ) Projeto de Aceite*. Data de construção da edificação: xx/xx/xxxx
(*Somente para edificações comprovadamente construídas em data anterior a 10/03/2007, conforme NT-41).

4 – Formas de Apresentação	
(x) Projeto Técnico	
( ) Projeto Técnico para Ocupação Temporária	
Lotação do Evento:	Quantidade de Brigadistas:

MEMORIAL DESCRITIVO – EDIFICAÇÃO / EVENTO

5 – Características da Edificação/Evento Para o preenchimento destes campos observar a Tabela 1 do Anexo A da NT-01 e da NT-14		
Nome Fantasia: Casa da Mulher Brasileira		
Logradouro: Alameda Vitória Régia c/ Rua Agata		CEP: 74663-630
Bairro: Loteamento Goiânia II		
Complemento: Qd. 52 Lt. 01 APM C-18		
Ocupação/Uso **Predominante**: Administração Pública Municipal		Divisão: D-1
Descrição: A Casa da Mulher Brasileira é um equipamento que atua com rede de proteção e atendimento humanizado às mulheres que foram vítimas de violência.		
CNAE Principal: 841160003		Área: 8.151,00m²
Risco: carga MÉDIO	Carga de Incêndio: 700 MJ/ m²	
Ocupação/Uso **Secundários**: Albergues Assistenciais		Divisão: H-2
Descrição: A Casa possibilita o acolhimento e o encaminhamento da denúncia de forma ágil e especializada, prestando suporte às mulheres em situação de violência. A Casa abriga a Delegacia de Defesa da Mulher, Juizado de Violência Doméstica e Familiar contra a Mulher, Ministério Público e Defensoria Pública. O atendimento é 24 horas e por todos os dias da semana.		
CNAE Secundário: 873010200		Área: 8.151,00m²
Risco: MÉDIO	Carga de Incêndio: 350 MJ/ m²	
Área construída: m²	Área a demolir: m²	Área a construir: 3.520,94 m²
Área Comum *: m²	Áreas Frias: 180,40 m²	Área Total: 3.520,94 m²
N. de pavimentos: 1	Altura: 0	
* Obrigatório para ocupações A-2 e C-3		

6 – Medidas de segurança contra incêndio e pânico	
(X) Acesso de viatura do Corpo de Bombeiros	(X) Iluminação de emergência
(X) Separação entre edificações	(X) Detecção de incêndio
(X) Segurança estrutural nas edificações	(X) Alarme de incêndio
( ) Compartimentação horizontal	(X) Sinalização de emergência
( ) Compartimentação vertical	(X) Extintores
(X) Controle de material de acabamento	(X) Hidrantes e mangotinhos
(X) Saídas de emergência	( ) Chuveiros automáticos
( ) Elevador de emergência	( ) Resfriamento
(X) Controle de fumaça	( ) Espuma
(X) SPDA Sistema de Proteção contra Descargas Atmosféricas	( ) Sistema fixo de gases limpos e dióxido de carbono (CO_2)
( ) Brigada de incêndio	( ) Controle de Pós
( ) Controle de Fontes de Ignição	( ) Controle de Temperatura
( ) Hidrante Urbano	( ) Outros:

7 – Riscos Especiais	
( ) Armazenamento de líquidos inflamáveis/combustíveis	( ) Fogos de artifício
	( ) Grupo Motogerador
( ) Armazenamento de produtos perigosos	( ) Gás Natural
( ) Gás Liquefeito de Petróleo	( ) Vaso sob pressão (caldeira)
( ) Outros (especificar)	
7.1 – Utilização de Gás Liquefeito de Petróleo – GLP, recipientes de 13Kg	
Quantidade:	Capacidade Total:
7.2 – Armazenamento/Revenda de GLP	
Classe:	
Tipo de Recipiente:	Quantidade:
Tipo de Recipiente:	Quantidade:
Capacidade Total (Kg):	

8 – Pavimentos ou Setores			
8.1 – Número de Pavimentos			
Subterrâneo:	Térreo: 01	Elevado:	Total: 01

8.2 – Discriminação

Pavimento ou Setor	Área construída	Pé direito	Utilização	Lotação
PAVIMENTO TERREO	3.520,94M²	2,80	Administração Pública Municipal; Albergues Assistenciais	506

9 – Situação da Edificação		
(X) Entre Residências	( ) Entre Comércio e/ou Indústria	( ) Isolada

SISTEMA PREVENTIVO POR EXTINTORES

10 – Proteção por Extintores

10.1 - Discriminação por Pavimentos ou Setores

Pavimento ou Setor	Tipo de Extintor	Capacidade	Quantidade
PAVIMENTO TERREO	**CARGA ABC**	**4KG**	**20 UNIDADES**
PAVIMENTO TERREO	**CARGA CO2**	**6KG**	**02 UNIDADES**

Total de Unidades Extintoras: 22 UNIDADES			

MEMORIAL DESCRITIVO – SISTEMA DE HIDRANTES E MANGOTINHOS

11 – Sistema de Hidrantes e Mangotinhos

11.1 – Divisão: D-1 e H-2	**Área Construída (m^2):** 3.520,94	**Carga Incêndio (MJ/m^2):** **D-1: 700 MJ/m^2** **H-2: 350 MJ/m2**

11.2 – Tipo de sistema

Tipo: ( ) 1 ( ) 2 (x) 3 ( ) 4 ( ) 5

Esguicho (DN)	Mangueira de Incêndio		Número de expedições	Vazão mínima no hidrante mais desfavorável (L/min)	Pressão mínima no hidrante mais desfavorável (mca)
	Diâmetro (mm)	Comprimento máximo (m)			
Esguicho Regulável Ø13mm	Ø 40 mm	25m	Simples	200L/min	40,00mca

11.3 – Reservatório

Tipo	(x) Elevado	( ) Nível do solo	( ) Semi-enterrado
	( ) Subterrado	( ) Fontes naturais	( )Outros
Reserva de incêndio (RI): 18,00 m^3	Área: 8,04 m^2	Altura: 8,00m	
Pressão	Sobre o hidrante menos favorável: 42,21 mca		
	Sobre o 2º hidrante menos favorável: 83,06 mca		

Comentado [TFdOF1]:

11.4 – Registro de Recalque

Localização	( ) Passeio público	( ) Muro da divisa c/ a rua
	(x) Fachada principal	( ) Hidrante de coluna externo

Possui registro de recalque adicional para vazão do sistema acima de 1000 L/min? ( ) Sim ( ) Não

11.5 – Hidrante

Pavimento	Quantidade	Localização	Tipo	Expedição
PAVIMENTO TERREO	05	TERREO	HIDRANTE DE PAREDE	SIMPLES

11.6 – Abrigo de Mangueiras

Pavimento	Quantidade	Localização	Material	Dimensões
PAVIMENTO TERREO	05	TERREO	AS MANGUEIRAS SERÃO FLEXÍVEIS,	COMPRIMENTO UNITÁRIO DE 15 M E DIÂMETRO

			DE FIBRA RESISTENTE À UMIDADE, REVESTIDAS INTERNAMENTE DE BORRACHA E CAPAZES DE RESISTIR À PRESSÃO MÍNIMA DE TESTE.	NOMINAL DE 38 MM.

11.7 – Mangueiras

Pavimento	Quantidade	Tipo	Diâmetro	Comprimento
PAVIMENTO TERREO	05	TIPO 3	Ø 40 mm	2x15m

11.8 - Tubulação

11.8.1 Sucção*:

DN (mm) = Ø65mm	Material: Ferro Galvanizado	Vazão (l/min): 480,52 L/min
Diâmetro Interno (mm) = 62,7mm	Velocidade Água (m/s): 2,3 m/s	ΔH: 43,84 mca

11.8.2 Recalque:

Trecho 1*

DN (mm): Ø65mm	Material: Ferro Galvanizado	Vazão (l/min): 200,00 L/min
Diâmetro Interno (mm): 62,7mm	Velocidade Água (m/s): 2,94 m/s	ΔH: 197,78 m

* ΔH: Desnível entre o trecho e a bomba

Trecho 2*

DN (mm): Ø65mm	Material: Ferro Galvanizado	Vazão (l/min): 280,52 L/min
Diâmetro Interno (mm): 62,7mm	Velocidade Água (m/s): 2,94 m/s	ΔH: 92,16 m

Comprimento Equivalente das Conexões

Trecho	Quantidade	Descrição	L. Equivalente Unitário	L. Equivalente Total
TRECHO 1	12	J90°	2,0	24,00
	0	J45°	0,9	0,00
	5	TÊSL	4,3	21,50
	0	TÊPD	1,3	13,00
	1	RG	0,4	0,40
	1	VR	5,2	5,2

TRECHO 2	11	J90°	2,0	22
	0	J45°	0,9	0
	5	TÊSL	1,3	5,20
	0	TÊPD	4,3	0
	1	RG	0,4	0,4
	1	VR	5,2	5,2
	L. REAL (m)	**L. Equivalente (m)**	**L. Total (m)**	**Perda de Carga por Trecho (mca)**
Sucção	12,80	9,90	25,50	3,09
Trecho 1 – Hidrante 5	196,78	51,10	196,78	2,21
Trecho 2 – Hidrante 4	43,06	49,10	92,16	2,21

*** As conexões e os trechos de Sucção, trecho 1, trecho 2 e outros que tenham a necessidade de uso em cálculo devem ser indicados na perspectiva isométrica.**

11.9 – Bomba de Incêndio:

Quantidade	Tipo **(elétrica/ combustão /jockey)**	Acionamento **(manual/automático)**	Rendimento	Potência de referência (cv)	Vazão (l/min)	Altura manométrica (m)
B1 BOMBA PRINCIPAL	ELÉTRICA	AUTOMATICO	37,02%	14,00	480L/min	43,84 Mca
B2 BOMBA RESERVA	ELÉTRICA	AUTOMATICA	37,02%	14,00	480L/min	43,84 Mca

11.10 – Outros sistemas

11.11 – Observações

Os sistemas preventivos fixos por hidrantes e por chuveiros automáticos do tipo “sprinklers”, quando for exigido, terão um equipamento de pressurização trabalhando em conjunto com uma válvula de fluxo que acionará um alarme sonoro e luminoso, localizado na portaria da edificação. O alarme sonoro será do tipo bi-tonal (fá-dó) e deverá ser instalado de tal modo que seja audível em todo o prédio, em suas condições normais de uso.

MEMORIAL DESCRITIVO – ILUMINAÇÃO DE EMERGÊNCIA

16 – Iluminação de emergência – (O sistema não pode ter autonomia inferior a 1h)

16.1 - Instalação:

( ) Embutida

(x) Aparente | ( ) Metálica | (x) PVC Rígido Antichama

Em caso de falta de energia por incêndio e no uso de grupo motogerador automático com circuitos especiais para iluminação de emergência, todas as áreas protegidas para escoamento das pessoas, e livres de materiais combustíveis, com separação por porta corta-fogo (Escadas Enclausuradas, etc...), podem manter a alimentação em 110/220 Vca de um motogerador automático.

Qualquer passagem dos cabos por áreas de risco **proíbe o uso de tensão 110/220 Vca** da rede normal ou do gerador.

Em caso de incêndio em qualquer área fora da proteção para saída de emergência e com material combustível, a tensão da

alimentação da iluminação de emergência deve ser no **máximo 30 Vcc.**

Os eletrodutos utilizados para condutores de iluminação de emergência não podem ser usados para outros fins, salvo instalação de detecção e alarme de incêndio ou de comunicação, conforme a ABNT NBR 5410, contanto que as tensões de alimentação estejam abaixo de 30 Vcc e todos os circuitos devidamente protegidos contra curtos-circuitos.

Todos os eletrodutos e cabos que atravessam áreas protegidas, ou passam por separações de áreas compartimentadas, devem ter selos internos e externos (entre a tubulação e a alvenaria), à prova de passagem de gases e de fumaça.

É de responsabilidade total do instalador a execução do sistema de iluminação de emergência.

16.2 Luminárias

(x) Bloco Autônomo

( ) Luminárias alimentadas por fonte centralizada

( ) Projetores ou Faróis*

*** Não podem ser posicionados nas saídas de emergência (escadas, corredores, etc...) de forma a impedir, por ofuscamento ou iluminação desfavorável, o deslocamento das pessoas e/ou a inspeção da área pelas equipes de salvamento.**

No caso de blocos autônomos, os eletrodutos podem ser de plástico sem especificações especiais para a recarga das baterias em 110/220 Vca, mas não para luminárias alimentadas por esse bloco autônomo.

Os aparelhos devem ser construídos de forma que, no ensaio de temperatura a 70 °C, a luminária funcione no mínimo por 1 h e eles sejam aprovados por organismos nacionais competentes.

Os pontos de luz não devem ser instalados de modo a causar ofuscamento aos olhos, seja diretamente ou por iluminação refletida.

Quando utilizado anteparo em luminárias fechadas, os equipamentos não podem ser projetados de modo que seja permitida a entrada de fumaça, para não prejudicar seu rendimento luminoso atual e futuro.

Em qualquer caso, mesmo havendo obstáculos, curva ou escada, os pontos de iluminação de sinalização devem ser dispostos de forma que, na direção de saída de cada ponto, seja possível visualizar o ponto seguinte, com uma distância máxima de 15 m.

16.3 Sistema Centralizado com Grupo Motogerador

Tempo de Comutação: (<12s)

***Deverá ser preenchido o memorial de Motogerador**

16.4 Sistema Centralizado de Baterias Recarregáveis

Tempo de Comutação: 12horas (<2s)

*** O sistema centralizado de iluminação de emergência com bateria não pode ser utilizado para alimentar qualquer outro circuito ou equipamento na edificação.**

MEMORIAL DESCRITIVO – PÁRA-RAIOS

18 – Observação:

O projeto, execução, instalação e a manutenção do sistema de proteção contra descarga atmosférica (SPDA) da edificação, bem como a segurança de pessoas e instalações no seu aspecto físico dentro do volume protegido, deverão atender às condições estabelecidas nas normas brasileiras válidas e atinentes aos assuntos, com especial atenção para o disposto na NBR 5419/2001 (ou edição mais recente).

ANEXO D

QUADRO RESUMO DAS MEDIDAS DE SEGURANÇA	
EXTINTORES NT 21	CARGA ABC 4KG – 20 UNIDADES CARGA CO2 6KG – 02 UNIDADES
ILUMINAÇÃO DE EMERGÊNCIA	Bloco autônomo com 30 lâmpadas de LED, com potência total de 2 w, autonomia de 12 horas, bivolt, autonomia de 12 horas. Modelo de referência: IE33001 da Empalux
ALARME E DETECÇÃO	CONFORME NORMA TÉCNICA NT 19
HIDRANTES	• 1 mangueira de 40 m 2x15m com bitola de 40mm • Esguicho de regulavél de 13mm com entrada de 1.1/2"; • Registro de globo angular 45° de 2.1/2"; • Redução giratório tipo Storz 2.1/2" x 1.1/2"; • Chave para conexão de mangueira tipo storz engate rápido Dupla de 1.1/2" x 2.1/2"; adaptador storz rosca interna 2.1/2"; • Tampão cego com corrente tipo storz de 1.1/2"; • Niple Paralelo de 2.1/2".
SINALIZAÇÃO DE EMERGÊNCIA	Serão previstas placas de sinalização contra incêndio e pânico, placas de advertência e proibição, placas de rota de fuga. a) Dispositivos preventivos fixos e móveis de combate a incêndios; b) Saídas da edificação; c) PC de luz, força e gás; d) Áreas de "PROIBIDO FUMAR"; e) Casa de máquinas de incêndio (CMI); Placa em acrílico moldado, espessura 6 mm, com respectivo pictograma préfabricado; Tinta a base de borracha clorada, com pó fotoluminescente – Coral, Suvinil ou equivalente;
BRIGADA DE INCÊNDIO	

CLASSIFICAÇÃO				
GRUPO	OCUPAÇÃO	DIVISÃO	DESCRIÇÃO	EXEMPLOS
I	Administração Pública Municipal	D-1	A Casa da Mulher Brasileira é um equipamento que atua com rede de proteção e atendimento humanizado às mulheres que foram vítimas de violência.	CASA DA MULHER BRASILEIRA
I	Albergues Assistenciais	H-2	A Casa possibilita o acolhimento e o encaminhamento da denúncia de forma ágil e especializada, prestando suporte às mulheres em situação	CASA DA MULHER BRASILEIRA

			de violência. A Casa abriga a Delegacia de Defesa da Mulher, Juizado de Violência Doméstica e Familiar contra a Mulher, Ministério Público e Defensoria Pública. O atendimento é 24 horas e por todos os dias da semana.	

CARGA DE INCÊNDIO – NT 14/2006			
OCUPAÇÃO/USO	DESCRIÇÃO	DIVISÃO	CARGA DE INCÊNDIO EM MJ/m²
I	Administração Pública Municipal	D-1	700 MJ/m²
I	Albergues Assistenciais	H-2	350 MJ/m²

CLASSIFICAÇÃO DAS EDIFICAÇÕES E ÁREAS DE RISCO QUANTO À CARGA DE INCÊNDIO	
RISCO	CARGA DE INCÊNDIO EM MJ/m²
MÉDIO	700 MJ/m²
MÉDIO	350 MJ/m²

CONTROLE DE MATERIAIS DE ACABAMENTO E REVESTIMENTO (NT 10)		
PISO	Acabamento	CLASSE I, II-A, III-A OU IV-A
	Revestimento	
PAREDE	Acabamento	CLASSE I OU II-A
	Revestimento	
TETO E FORRO	Acabamento	CLASSE I OU II-A
	Revestimento	

PREFEITURA DE GOIÂNIA

PLANILHA ORÇAMENTÁRIA

OBRA: CASA DA MULHER BRASILEIRA
LOCAL: ALAMEDA VITÓRIA RÉGIA COM RUA ÁGATA QD. 52 LT. 01 S/N APM C18 LOTEAMENTO GOIANIA II. GOIÂNIA – GO
PROPRIETÁRIO: PREFEITURA MUNICIPAL DE GOIÂNIA
FONTE DE RECURSOS: MINISTÉRIO DA MULHER, DA FAMÍLIA E DOS DIREITOS HUMANOS
ENGENHEIRO(A) CIVIL: MARCELO ITIBERÊ DA CUNHA MENDES CREA: 1015156622/D-GO
PRAZO DA OBRA: 12 MESES ART N°: 1020210213727
TABELAS DE REFERÊNCIAS: SINAPI - 07/2021 ONERADA; GOINFRA - TABELA 149 ONERADA - Data Base: 01/07/2021
ENCARGOS SOCIAIS: SINAPI ONERADOS: 114,70%(HORA) 72,66%(MÊS) / GOINFRA ONERADOS - T 141,: 119,02%(HORA) 75,89%(MÊS)
PARA ELABORAÇÃO DESTE ORÇAMENTO, FORAM UTILIZADOS OS ENCARGOS SOCIAIS DO SINAPI/GOINFRA PARA A UNIDADE DA FEDERAÇÃO INDICADA.

COORDENADAS GEOGRÁFICAS: 16°37'56.2"S / 49°15'03.5"O
ÁREA DO TERRENO: 8151,00 M²
ÁREA CONSTRUÍDA: 3520,94 M²
ÁREA DE IMPLANTAÇÃO: 8514,78 M²

CONVÊNIO: 904196/2020
CONTRATO CAIXA: 01072822-63
DATA: 24/11/2021
ALOR TOTAL COM BDI: R$ 12.964.094,62
VALOR REPASSE: R$ 9.450.000,00
VALOR CONTRAPARTIDA: R$ 3.514.094,62
BDI ONERADO: 20,83%
BDI MATERIAL: 12,85%

ITEM	CÓDIGO	ORGÃO	DESCRIÇÃO DOS SERVIÇOS	UNID.	QUANT.	PR. UNIT. (R$)	PR. UNIT. COM BDI (R$)	PR. TOTAL COM BDI (R$)
1.0	**SERVIÇOS PRELIMINARES**						**TOTAL DO ITEM COM BDI:**	**R$ 85.607,91**
1.1	COMPOSIÇÃO 43	PREF. DE GOIÂNIA	PLACA DE OBRA EM CHAPA DE ACO GALVANIZADO	M2	10,00	R$ 390,65	R$ 472,02	R$ 4.720,20
1.2	98525	SINAPI	LIMPEZA MECANIZADA DE CAMADA VEGETAL, VEGETAÇÃO E PEQUENAS ÁRVORES (DIÂMETRO DE TRONCO MENOR QUE 0,20 M), COM TRATOR DE ESTEIRAS.AF_05/2018	M2	8514,78	R$ 0,31	R$ 0,37	R$ 3.150,47
1.3	20501	GOINFRA	LIGAÇÃO PROVISÓRIA LUZ E FORÇA - PD. GOINFRA	Un	1,00	R$ 4.435,45	R$ 5.359,35	R$ 5.359,35
1.4	20400	GOINFRA	LIGAÇÃO PROVISÓRIA DE ÁGUA (INCLUSO RETIRADA DO ESGOTO SANITÁRIO) - PD. GOINFRA	Un	1,00	R$ 2.831,18	R$ 3.420,91	R$ 3.420,91
1.5	98458	SINAPI	TAPUME COM COMPENSADO DE MADEIRA. AF_05/2018	M2	231,13	R$ 122,69	R$ 148,25	R$ 34.265,02
1.6	99059	SINAPI	LOCACAO CONVENCIONAL DE OBRA, UTILIZANDO GABARITO DE TÁBUAS CORRIDAS PONTALETADAS A CADA 2,00M - 2 UTILIZAÇÕES. AF_10/2018	M	264,35	R$ 50,03	R$ 60,45	R$ 15.979,96
1.7	30105	GOINFRA	TRANSPORTE DE ENTULHO EM CAÇAMBA ESTACIONÁRIA INCLUSO A CARGA MANUAL	m3	246,47	R$ 62,83	R$ 75,92	R$ 18.712,00
2.0	**CANTEIRO DE OBRA**						**TOTAL DO ITEM COM BDI:**	**R$ 93.418,67**
2.1	93214	SINAPI	EXECUÇÃO DE RESERVATÓRIO ELEVADO DE ÁGUA (1000 LITROS) EM CANTEIRO DE OBRA, APOIADO EM ESTRUTURA DE MADEIRA. AF_02/2016	UN	1,00	R$ 5.724,44	R$ 6.916,84	R$ 6.916,84
2.2	10778	INS-SINAPI	LOCACAO DE CONTAINER 2,30 X 6,00 M, ALT. 2,50 M, PARA SANITARIO, COM 4 BACIAS, 8 CHUVEIROS,1 LAVATORIO E 1 MICTORIO	MES	12,00	R$ 731,25	R$ 825,22	R$ 9.902,64
2.3	10775	INS-SINAPI	LOCACAO DE CONTAINER 2,30 X 6,00 M, ALT. 2,50 M, COM 1 SANITARIO, PARA ESCRITORIO, COMPLETO, SEM DIVISORIAS INTERNAS	MES	12,00	R$ 585,00	R$ 660,17	R$ 7.922,04
2.4	93584	SINAPI	EXECUÇÃO DE DEPÓSITO EM CANTEIRO DE OBRA EM CHAPA DE MADEIRA COMPENSADA, NÃO INCLUSO MOBILIÁRIO. AF_04/2016	M2	24,00	R$ 798,06	R$ 964,30	R$ 23.143,20
2.5	21401	GOINFRA	CONSUMO DE ENERGIA ELÉTRICA	KWH	11602,10	R$ 0,85	R$ 1,03	R$ 11.950,16
2.6	21400	GOINFRA	CONSUMO DE ÁGUA	m3	1629,49	R$ 9,48	R$ 11,45	R$ 18.657,66
2.7	21399	GOINFRA	CONSUMO DE ESGOTO	m3	1629,49	R$ 7,58	R$ 9,16	R$ 14.926,13
3.0	**SERVIÇOS EM TERRA**						**TOTAL DO ITEM COM BDI:**	**R$ 402.383,59**
3.1	101147	SINAPI	ESCAVAÇÃO HORIZONTAL, INCLUINDO CARGA, DESCARGA E TRANSPORTE EM SOLO DE 1A CATEGORIA COM TRATOR DE ESTEIRAS (347HP/LÂMINA: 8,70M3) E CAMINHÃO BASCULANTE DE 14M3, DMT ATÉ 200M. AF_07/2020	M3	37,72	R$ 11,11	R$ 13,42	R$ 506,20
3.2	6077	INS-SINAPI	ARGILA OU BARRO PARA ATERRO/REATERRO (RETIRADO NA JAZIDA, SEM TRANSPORTE)	M3	10411,36	R$ 16,76	R$ 18,91	R$ 196.878,82
3.3	95877	SINAPI	TRANSPORTE COM CAMINHÃO BASCULANTE DE 18 M³, EM VIA URBANA PAVIMENTADA, DMT ATÉ 30 KM (UNIDADE: M3XKM). AF_07/2020	M3XKM	53358,22	R$ 1,40	R$ 1,69	R$ 90.175,39
3.4	41007	GOINFRA	ESPALHAMENTO MECANICO	m2	8151,00	R$ 0,29	R$ 0,35	R$ 2.852,85
3.5	96385	SINAPI	EXECUÇÃO E COMPACTAÇÃO DE ATERRO COM SOLO PREDOMINANTEMENTE ARGILOSO - EXCLUSIVE SOLO, ESCAVAÇÃO, CARGA E TRANSPORTE. AF_11/2019	M3	10449,08	R$ 8,80	R$ 10,63	R$ 111.073,72
3.6	100575	SINAPI	REGULARIZAÇÃO DE SUPERFÍCIES COM MOTONIVELADORA. AF_11/2019	M2	8151,00	R$ 0,09	R$ 0,11	R$ 896,61
4.0	**FUNDAÇÕES**						**TOTAL DO ITEM COM BDI:**	**R$ 1.371.432,06**
4.1	**CONCRETO ARMADO - ESTACAS**							
4.1.1	COMPOSIÇÃO 95	PREF. DE GOIÂNIA	ESTACA HÉLICE CONTÍNUA, DIÂMETRO DE 40 CM, INCLUSO CONCRETO FCK=25MPA (SEM BOMBEAMENTO E FERRAGENS)	M	536,00	R$ 117,40	R$ 141,85	R$ 76.031,60

PREFEITURA DE GOIÂNIA

PLANILHA ORÇAMENTÁRIA

OBRA: CASA DA MULHER BRASILEIRA
LOCAL: ALAMEDA VITÓRIA RÉGIA COM RUA ÁGATA QD. 52 LT. 01 S/N APM C18 LOTEAMENTO GOIANIA II. GOIÂNIA – GO
PROPRIETÁRIO: PREFEITURA MUNICIPAL DE GOIÂNIA
FONTE DE RECURSOS: MINISTÉRIO DA MULHER, DA FAMÍLIA E DOS DIREITOS HUMANOS
ENGENHEIRO(A) CIVIL: MARCELO ITIBERÊ DA CUNHA MENDES CREA: 1015156622/D-GO
PRAZO DA OBRA: 12 MESES ART N°: 1020210213727
TABELAS DE REFERÊNCIAS: SINAPI - 07/2021 ONERADA; GOINFRA - TABELA 149 ONERADA - Data Base: 01/07/2021
ENCARGOS SOCIAIS: SINAPI ONERADOS: 114,70%(HORA) 72,66%(MÊS) / GOINFRA ONERADOS - T 141,: 119,02%(HORA) 75,89%(MÊS)
PARA ELABORAÇÃO DESTE ORÇAMENTO, FORAM UTILIZADOS OS ENCARGOS SOCIAIS DO SINAPI/GOINFRA PARA A UNIDADE DA FEDERAÇÃO INDICADA.

COORDENADAS GEOGRÁFICAS: 16°37'56.2"S / 49°15'03.5"O
ÁREA DO TERRENO: 8151,00 M²
ÁREA CONSTRUÍDA: 3520,94 M²
ÁREA DE IMPLANTAÇÃO: 8514,78 M²

CONVÊNIO: 904196/2020
CONTRATO CAIXA: 01072822-63
DATA: 24/11/2021
ALOR TOTAL COM BDI: R$ 12.964.094,62
VALOR REPASSE: R$ 9.450.000,00
VALOR CONTRAPARTIDA: R$ 3.514.094,62
BDI ONERADO: 20,83%
BDI MATERIAL: 12,85%

ITEM	CÓDIGO	ORGÃO	DESCRIÇÃO DOS SERVIÇOS	UNID.	QUANT.	PR. UNIT. (R$)	PR. UNIT. COM BDI (R$)	PR. TOTAL COM BDI (R$)
4.1.2	92874	SINAPI	LANÇAMENTO COM USO DE BOMBA, ADENSAMENTO E ACABAMENTO DE CONCRETO EM ESTRUTURAS. AF_12/2015	M3	99,64	R$ 27,05	R$ 32,68	R$ 3.256,24
4.1.3	95584	SINAPI	MONTAGEM DE ARMADURA TRANSVERSAL DE ESTACAS DE SEÇÃO CIRCULAR, DIÂMETRO = 6,3 MM. AF_11/2016	KG	856,85	R$ 15,66	R$ 18,92	R$ 16.211,60
4.1.4	95587	SINAPI	MONTAGEM DE ARMADURA LONGITUDINAL/TRANSVERSAL DE ESTACAS DE SEÇÃO RETANGULAR (BARRETE), DIÂMETRO = 12,5 MM. AF_11/2016	KG	3097,00	R$ 11,93	R$ 14,42	R$ 44.658,74
4.2	**CONCRETO ARMADO - BLOCOS**							
4.2.1	96523	SINAPI	ESCAVAÇÃO MANUAL PARA BLOCO DE COROAMENTO OU SAPATA, COM PREVISÃO DE FÔRMA. AF_06/2017	M3	152,62	R$ 72,69	R$ 87,83	R$ 13.404,61
4.2.2	96534	SINAPI	FABRICAÇÃO, MONTAGEM E DESMONTAGEM DE FÔRMA PARA BLOCO DE COROAMENTO, EM MADEIRA SERRADA, E=25 MM, 4 UTILIZAÇÕES. AF_06/2017	M2	368,72	R$ 79,02	R$ 95,48	R$ 35.205,39
4.2.3	101619	SINAPI	PREPARO DE FUNDO DE VALA COM LARGURA MENOR QUE 1,5 M, COM CAMADA DE BRITA, LANÇAMENTO MANUAL. AF_08/2020	M3	5,18	R$ 209,12	R$ 252,68	R$ 1.308,88
4.2.4	96545	SINAPI	ARMAÇÃO DE BLOCO, VIGA BALDRAME OU SAPATA UTILIZANDO AÇO CA-50 DE 8 MM - MONTAGEM. AF_06/2017	KG	2057,40	R$ 16,26	R$ 19,65	R$ 40.427,91
4.2.5	96546	SINAPI	ARMAÇÃO DE BLOCO, VIGA BALDRAME OU SAPATA UTILIZANDO AÇO CA-50 DE 10 MM - MONTAGEM. AF_06/2017	KG	84,22	R$ 14,54	R$ 17,57	R$ 1.479,75
4.2.6	96547	SINAPI	ARMAÇÃO DE BLOCO, VIGA BALDRAME OU SAPATA UTILIZANDO AÇO CA-50 DE 12,5 MM - MONTAGEM. AF_06/2017	KG	501,82	R$ 12,30	R$ 14,86	R$ 7.457,05
4.2.7	51036	GOINFRA	CONCRETO USINADO BOMBEÁVEL FCK=25 MPA (O.C.)	m3	88,70	R$ 338,50	R$ 409,01	R$ 36.279,19
4.2.8	92874	SINAPI	LANÇAMENTO COM USO DE BOMBA, ADENSAMENTO E ACABAMENTO DE CONCRETO EM ESTRUTURAS. AF_12/2015	M3	88,70	R$ 27,05	R$ 32,68	R$ 2.898,72
4.2.9	96995	SINAPI	REATERRO MANUAL APILOADO COM SOQUETE. AF_10/2017	M3	71,04	R$ 36,84	R$ 44,51	R$ 3.161,99
4.2.10	95877	SINAPI	TRANSPORTE COM CAMINHÃO BASCULANTE DE 18 M³, EM VIA URBANA PAVIMENTADA, DMT ATÉ 30 KM (UNIDADE: M3XKM). AF_07/2020	M3XKM	1867,94	R$ 1,40	R$ 1,69	R$ 3.156,82
4.3	**CONCRETO ARMADO - PISO**							
4.3.1	97087	SINAPI	CAMADA SEPARADORA PARA EXECUÇÃO DE RADIER, EM LONA PLÁSTICA. AF_09/2017	M2	3520,94	R$ 1,80	R$ 2,17	R$ 7.640,44
4.3.2	97094	SINAPI	CONCRETAGEM DE RADIER, PISO OU LAJE SOBRE SOLO, FCK 30 MPA, PARA ESPESSURA DE 10 CM - LANÇAMENTO, ADENSAMENTO E ACABAMENTO. AF_09/2017	M3	352,09	R$ 479,47	R$ 579,34	R$ 203.979,82
4.3.3	92784	SINAPI	ARMAÇÃO DE LAJE DE UMA ESTRUTURA CONVENCIONAL DE CONCRETO ARMADO EM UMA EDIFICAÇÃO TÉRREA OU SOBRADO UTILIZANDO AÇO CA-60 DE 5,0 MM - MONTAGEM. AF_12/2015	KG	20187,00	R$ 16,35	R$ 19,76	R$ 398.895,12
4.4	**CONCRETO ARMADO - VIGAS BALDRAMES E CALHAS DE PISO**							
4.4.1	96527	SINAPI	ESCAVAÇÃO MANUAL DE VALA PARA VIGA BALDRAME, COM PREVISÃO DE FÔRMA. AF_06/2017	M3	473,79	R$ 95,21	R$ 115,04	R$ 54.504,80
4.4.2	96542	SINAPI	FABRICAÇÃO, MONTAGEM E DESMONTAGEM DE FÔRMA PARA VIGA BALDRAME, EM CHAPA DE MADEIRA COMPENSADA RESINADA, E=17 MM, 4 UTILIZAÇÕES. AF_06/2017	M2	1093,00	R$ 70,34	R$ 84,99	R$ 92.894,07
4.4.3	101619	SINAPI	PREPARO DE FUNDO DE VALA COM LARGURA MENOR QUE 1,5 M, COM CAMADA DE BRITA, LANÇAMENTO MANUAL. AF_08/2020	M3	23,69	R$ 209,12	R$ 252,68	R$ 5.985,99
4.4.4	96544	SINAPI	ARMAÇÃO DE BLOCO, VIGA BALDRAME OU SAPATA UTILIZANDO AÇO CA-50 DE 6,3 MM - MONTAGEM. AF_06/2017	KG	2146,00	R$ 17,26	R$ 20,86	R$ 44.765,56
4.4.5	96545	SINAPI	ARMAÇÃO DE BLOCO, VIGA BALDRAME OU SAPATA UTILIZANDO AÇO CA-50 DE 8 MM - MONTAGEM. AF_06/2017	KG	630,00	R$ 16,26	R$ 19,65	R$ 12.379,50

PREFEITURA DE GOIÂNIA

PLANILHA ORÇAMENTÁRIA

OBRA: CASA DA MULHER BRASILEIRA
LOCAL: ALAMEDA VITÓRIA RÉGIA COM RUA ÁGATA QD. 52 LT. 01 S/N APM C18 LOTEAMENTO GOIANIA II. GOIÂNIA – GO
PROPRIETÁRIO: PREFEITURA MUNICIPAL DE GOIÂNIA
FONTE DE RECURSOS: MINISTÉRIO DA MULHER, DA FAMÍLIA E DOS DIREITOS HUMANOS
ENGENHEIRO(A) CIVIL: MARCELO ITIBERÊ DA CUNHA MENDES CREA: 1015156622/D-GO
PRAZO DA OBRA: 12 MESES ART N°: 1020210213727
TABELAS DE REFERÊNCIAS: SINAPI - 07/2021 ONERADA; GOINFRA - TABELA 149 ONERADA - Data Base: 01/07/2021
ENCARGOS SOCIAIS: SINAPI ONERADOS: 114,70%(HORA) 72,66%(MÊS) / GOINFRA ONERADOS - T 141,: 119,02%(HORA) 75,89%(MÊS)
PARA ELABORAÇÃO DESTE ORÇAMENTO, FORAM UTILIZADOS OS ENCARGOS SOCIAIS DO SINAPI/GOINFRA PARA A UNIDADE DA FEDERAÇÃO INDICADA.

COORDENADAS GEOGRÁFICAS: 16°37'56.2"S / 49°15'03.5"O
ÁREA DO TERRENO: 8151,00 M²
ÁREA CONSTRUÍDA: 3520,94 M²
ÁREA DE IMPLANTAÇÃO: 8514,78 M²

CONVÊNIO: 904196/2020
CONTRATO CAIXA: 01072822-63
DATA: 24/11/2021
ALOR TOTAL COM BDI: R$ 12.964.094,62
VALOR REPASSE: R$ 9.450.000,00
VALOR CONTRAPARTIDA: R$ 3.514.094,62
BDI ONERADO: 20,83%
BDI MATERIAL: 12,85%

ITEM	CÓDIGO	ORGÃO	DESCRIÇÃO DOS SERVIÇOS	UNID.	QUANT.	PR. UNIT. (R$)	PR. UNIT. COM BDI (R$)	PR. TOTAL COM BDI (R$)
4.4.6	96546	SINAPI	ARMAÇÃO DE BLOCO, VIGA BALDRAME OU SAPATA UTILIZANDO AÇO CA-50 DE 10 MM - MONTAGEM. AF_06/2017	KG	2928,00	R$ 14,54	R$ 17,57	R$ 51.444,96
4.4.7	51037	GOINFRA	CONCRETO USINADO BOMBEÁVEL FCK=30 MPA (O.C.)	m3	112,10	R$ 353,69	R$ 427,36	R$ 47.907,06
4.4.8	92874	SINAPI	LANÇAMENTO COM USO DE BOMBA, ADENSAMENTO E ACABAMENTO DE CONCRETO EM ESTRUTURAS. AF_12/2015	M3	112,10	R$ 27,05	R$ 32,68	R$ 3.663,43
4.4.9	96995	SINAPI	REATERRO MANUAL APILOADO COM SOQUETE. AF_10/2017	M3	40,66	R$ 36,84	R$ 44,51	R$ 1.809,78
4.4.10	95877	SINAPI	TRANSPORTE COM CAMINHÃO BASCULANTE DE 18 M³, EM VIA URBANA PAVIMENTADA, DMT ATÉ 30 KM (UNIDADE: M3XKM). AF_07/2020	M3XKM	8604,65	R$ 1,40	R$ 1,69	R$ 14.541,86
4.5	**IMPERMEABILIZAÇÃO DE FUNDAÇÕES**							
4.5.1	98557	SINAPI	IMPERMEABILIZAÇÃO DE SUPERFÍCIE COM EMULSÃO ASFÁLTICA, 2 DEMÃOS AF_06/2018	M2	2843,23	R$ 32,98	R$ 39,85	R$ 113.302,72
4.5.2	98547	SINAPI	IMPERMEABILIZAÇÃO DE SUPERFÍCIE COM MANTA ASFÁLTICA, DUAS CAMADAS, INCLUSIVE APLICAÇÃO DE PRIMER ASFÁLTICO, E=3MM E E=4MM. AF_06/2018	M2	143,00	R$ 161,41	R$ 195,03	R$ 27.889,29
4.5.3	98563	SINAPI	PROTEÇÃO MECÂNICA DE SUPERFÍCIE HORIZONTAL COM ARGAMASSA DE CIMENTO E AREIA, TRAÇO 1:3, E=2CM. AF_06/2018	M2	143,00	R$ 28,30	R$ 34,19	R$ 4.889,17
5.0	**SUPERESTRUTURA**						**TOTAL DO ITEM COM BDI:**	**R$ 1.538.120,92**
5.1	**CONCRETO ARMADO - VIGAS**							
5.1.1	92456	SINAPI	MONTAGEM E DESMONTAGEM DE FÔRMA DE VIGA, ESCORAMENTO METÁLICO, PÉ-DIREITO SIMPLES, EM CHAPA DE MADEIRA RESINADA, 4 UTILIZAÇÕES. AF_09/2020	M2	358,00	R$ 103,17	R$ 124,66	R$ 44.628,28
5.1.2	92775	SINAPI	ARMAÇÃO DE PILAR OU VIGA DE UMA ESTRUTURA CONVENCIONAL DE CONCRETO ARMADO EM UMA EDIFICAÇÃO TÉRREA OU SOBRADO UTILIZANDO AÇO CA-60 DE 5,0 MM - MONTAGEM. AF_12/2015	KG	404,00	R$ 18,29	R$ 22,10	R$ 8.928,40
5.1.3	92776	SINAPI	ARMAÇÃO DE PILAR OU VIGA DE UMA ESTRUTURA CONVENCIONAL DE CONCRETO ARMADO EM UMA EDIFICAÇÃO TÉRREA OU SOBRADO UTILIZANDO AÇO CA-50 DE 6,3 MM - MONTAGEM. AF_12/2015	KG	202,00	R$ 17,32	R$ 20,93	R$ 4.227,86
5.1.4	92777	SINAPI	ARMAÇÃO DE PILAR OU VIGA DE UMA ESTRUTURA CONVENCIONAL DE CONCRETO ARMADO EM UMA EDIFICAÇÃO TÉRREA OU SOBRADO UTILIZANDO AÇO CA-50 DE 8,0 MM - MONTAGEM. AF_12/2015	KG	1092,00	R$ 16,25	R$ 19,63	R$ 21.435,96
5.1.5	92778	SINAPI	ARMAÇÃO DE PILAR OU VIGA DE UMA ESTRUTURA CONVENCIONAL DE CONCRETO ARMADO EM UMA EDIFICAÇÃO TÉRREA OU SOBRADO UTILIZANDO AÇO CA-50 DE 10,0 MM - MONTAGEM. AF_12/2015	KG	557,00	R$ 14,48	R$ 17,50	R$ 9.747,50
5.1.6	92779	SINAPI	ARMAÇÃO DE PILAR OU VIGA DE UMA ESTRUTURA CONVENCIONAL DE CONCRETO ARMADO EM UMA EDIFICAÇÃO TÉRREA OU SOBRADO UTILIZANDO AÇO CA-50 DE 12,5 MM - MONTAGEM. AF_12/2015	KG	585,00	R$ 12,17	R$ 14,71	R$ 8.605,35
5.1.7	92780	SINAPI	ARMAÇÃO DE PILAR OU VIGA DE UMA ESTRUTURA CONVENCIONAL DE CONCRETO ARMADO EM UMA EDIFICAÇÃO TÉRREA OU SOBRADO UTILIZANDO AÇO CA-50 DE 16,0 MM - MONTAGEM. AF_12/2015	KG	305,00	R$ 11,51	R$ 13,91	R$ 4.242,55
5.1.8	92781	SINAPI	ARMAÇÃO DE PILAR OU VIGA DE UMA ESTRUTURA CONVENCIONAL DE CONCRETO ARMADO EM UMA EDIFICAÇÃO TÉRREA OU SOBRADO UTILIZANDO AÇO CA-50 DE 20,0 MM - MONTAGEM. AF_12/2015	KG	649,00	R$ 12,89	R$ 15,57	R$ 10.104,93
5.1.9	51037	GOINFRA	CONCRETO USINADO BOMBEÁVEL FCK=30 MPA (O.C.)	m3	40,30	R$ 353,69	R$ 427,36	R$ 17.222,61
5.1.10	92874	SINAPI	LANÇAMENTO COM USO DE BOMBA, ADENSAMENTO E ACABAMENTO DE CONCRETO EM ESTRUTURAS. AF_12/2015	M3	40,30	R$ 27,05	R$ 32,68	R$ 1.317,00
5.2	**CONCRETO ARMADO - PILARES**							

PREFEITURA DE GOIÂNIA

PLANILHA ORÇAMENTÁRIA

OBRA: CASA DA MULHER BRASILEIRA
LOCAL: ALAMEDA VITÓRIA RÉGIA COM RUA ÁGATA QD. 52 LT. 01 S/N APM C18 LOTEAMENTO GOIANIA II. GOIÂNIA – GO
PROPRIETÁRIO: PREFEITURA MUNICIPAL DE GOIÂNIA
FONTE DE RECURSOS: MINISTÉRIO DA MULHER, DA FAMÍLIA E DOS DIREITOS HUMANOS
ENGENHEIRO(A) CIVIL: MARCELO ITIBERÊ DA CUNHA MENDES CREA: 1015156622/D-GO
PRAZO DA OBRA: 12 MESES ART N°: 1020210213727
TABELAS DE REFERÊNCIAS: SINAPI - 07/2021 ONERADA; GOINFRA - TABELA 149 ONERADA - Data Base: 01/07/2021
ENCARGOS SOCIAIS: SINAPI ONERADOS: 114,70%(HORA) 72,66%(MÊS) / GOINFRA ONERADOS - T 141,: 119,02%(HORA) 75,89%(MÊS)
PARA ELABORAÇÃO DESTE ORÇAMENTO, FORAM UTILIZADOS OS ENCARGOS SOCIAIS DO SINAPI/GOINFRA PARA A UNIDADE DA FEDERAÇÃO INDICADA.

COORDENADAS GEOGRÁFICAS: 16°37'56.2"S / 49°15'03.5"O
ÁREA DO TERRENO: 8151,00 M²
ÁREA CONSTRUÍDA: 3520,94 M²
ÁREA DE IMPLANTAÇÃO: 8514,78 M²

CONVÊNIO: 904196/2020
CONTRATO CAIXA: 01072822-63
DATA: 24/11/2021
ALOR TOTAL COM BDI: R$ 12.964.094,62
VALOR REPASSE: R$ 9.450.000,00
VALOR CONTRAPARTIDA: R$ 3.514.094,62
BDI ONERADO: 20,83%
BDI MATERIAL: 12,85%

ITEM	CÓDIGO	ORGÃO	DESCRIÇÃO DOS SERVIÇOS	UNID.	QUANT.	PR. UNIT. (R$)	PR. UNIT. COM BDI (R$)	PR. TOTAL COM BDI (R$)
5.2.1	92419	SINAPI	MONTAGEM E DESMONTAGEM DE FÔRMA DE PILARES RETANGULARES E ESTRUTURAS SIMILARES, PÉ-DIREITO SIMPLES, EM CHAPA DE MADEIRA COMPENSADA RESINADA, 4 UTILIZAÇÕES. AF_09/2020	M2	632,00	R$ 65,34	R$ 78,95	R$ 49.896,40
5.2.2	92775	SINAPI	ARMAÇÃO DE PILAR OU VIGA DE UMA ESTRUTURA CONVENCIONAL DE CONCRETO ARMADO EM UMA EDIFICAÇÃO TÉRREA OU SOBRADO UTILIZANDO AÇO CA-60 DE 5,0 MM - MONTAGEM. AF_12/2015	KG	728,00	R$ 18,29	R$ 22,10	R$ 16.088,80
5.2.3	92776	SINAPI	ARMAÇÃO DE PILAR OU VIGA DE UMA ESTRUTURA CONVENCIONAL DE CONCRETO ARMADO EM UMA EDIFICAÇÃO TÉRREA OU SOBRADO UTILIZANDO AÇO CA-50 DE 6,3 MM - MONTAGEM. AF_12/2015	KG	370,00	R$ 17,32	R$ 20,93	R$ 7.744,10
5.2.4	92779	SINAPI	ARMAÇÃO DE PILAR OU VIGA DE UMA ESTRUTURA CONVENCIONAL DE CONCRETO ARMADO EM UMA EDIFICAÇÃO TÉRREA OU SOBRADO UTILIZANDO AÇO CA-50 DE 12,5 MM - MONTAGEM. AF_12/2015	KG	1329,00	R$ 12,17	R$ 14,71	R$ 19.549,59
5.2.5	92780	SINAPI	ARMAÇÃO DE PILAR OU VIGA DE UMA ESTRUTURA CONVENCIONAL DE CONCRETO ARMADO EM UMA EDIFICAÇÃO TÉRREA OU SOBRADO UTILIZANDO AÇO CA-50 DE 16,0 MM - MONTAGEM. AF_12/2015	KG	1662,00	R$ 11,51	R$ 13,91	R$ 23.118,42
5.2.6	92781	SINAPI	ARMAÇÃO DE PILAR OU VIGA DE UMA ESTRUTURA CONVENCIONAL DE CONCRETO ARMADO EM UMA EDIFICAÇÃO TÉRREA OU SOBRADO UTILIZANDO AÇO CA-50 DE 20,0 MM - MONTAGEM. AF_12/2015	KG	1932,00	R$ 12,89	R$ 15,57	R$ 30.081,24
5.2.7	92782	SINAPI	ARMAÇÃO DE PILAR OU VIGA DE UMA ESTRUTURA CONVENCIONAL DE CONCRETO ARMADO EM UMA EDIFICAÇÃO TÉRREA OU SOBRADO UTILIZANDO AÇO CA-50 DE 25,0 MM - MONTAGEM. AF_12/2015	KG	814,00	R$ 12,53	R$ 15,14	R$ 12.323,96
5.2.8	51037	GOINFRA	CONCRETO USINADO BOMBEÁVEL FCK=30 MPA (O.C.)	m3	50,10	R$ 353,69	R$ 427,36	R$ 21.410,74
5.2.9	92874	SINAPI	LANÇAMENTO COM USO DE BOMBA, ADENSAMENTO E ACABAMENTO DE CONCRETO EM ESTRUTURAS. AF_12/2015	M3	50,10	R$ 27,05	R$ 32,68	R$ 1.637,27
5.3	**CONCRETO ARMADO - LAJES**							
5.3.1	92514	SINAPI	MONTAGEM E DESMONTAGEM DE FÔRMA DE LAJE MACIÇA, PÉ-DIREITO SIMPLES, EM CHAPA DE MADEIRA COMPENSADA RESINADA, 4 UTILIZAÇÕES. AF_09/2020	M2	538,00	R$ 28,97	R$ 35,00	R$ 18.830,00
5.3.2	92786	SINAPI	ARMAÇÃO DE LAJE DE UMA ESTRUTURA CONVENCIONAL DE CONCRETO ARMADO EM UMA EDIFICAÇÃO TÉRREA OU SOBRADO UTILIZANDO AÇO CA-50 DE 8,0 MM - MONTAGEM. AF_12/2015	KG	3713,00	R$ 15,08	R$ 18,22	R$ 67.650,86
5.3.3	92787	SINAPI	ARMAÇÃO DE LAJE DE UMA ESTRUTURA CONVENCIONAL DE CONCRETO ARMADO EM UMA EDIFICAÇÃO TÉRREA OU SOBRADO UTILIZANDO AÇO CA-50 DE 10,0 MM - MONTAGEM. AF_12/2015	KG	2535,00	R$ 13,55	R$ 16,37	R$ 41.497,95
5.3.4	51037	GOINFRA	CONCRETO USINADO BOMBEÁVEL FCK=30 MPA (O.C.)	m3	91,60	R$ 353,69	R$ 427,36	R$ 39.146,18
5.3.5	92874	SINAPI	LANÇAMENTO COM USO DE BOMBA, ADENSAMENTO E ACABAMENTO DE CONCRETO EM ESTRUTURAS. AF_12/2015	M3	91,60	R$ 27,05	R$ 32,68	R$ 2.993,49
5.4	**CONCRETO ARMADO - PAREDES**							
5.4.1	60210	GOINFRA	FORMA CH.COMPENSADA PLASTIF. 12MM-U=5V - (OBRAS CIVIS)	m2	273,00	R$ 78,45	R$ 94,79	R$ 25.877,67
5.4.2	92917	SINAPI	ARMAÇÃO DE ESTRUTURAS DE CONCRETO ARMADO, EXCETO VIGAS, PILARES, LAJES E FUNDAÇÕES, UTILIZANDO AÇO CA-50 DE 8,0 MM - MONTAGEM. AF_12/2015	KG	1175,00	R$ 15,56	R$ 18,80	R$ 22.090,00
5.4.3	92919	SINAPI	ARMAÇÃO DE ESTRUTURAS DE CONCRETO ARMADO, EXCETO VIGAS, PILARES, LAJES E FUNDAÇÕES, UTILIZANDO AÇO CA-50 DE 10,0 MM - MONTAGEM. AF_12/2015	KG	1525,00	R$ 13,96	R$ 16,87	R$ 25.726,75
5.4.4	51037	GOINFRA	CONCRETO USINADO BOMBEÁVEL FCK=30 MPA (O.C.)	m3	27,30	R$ 353,69	R$ 427,36	R$ 11.666,93

PREFEITURA DE GOIÂNIA

PLANILHA ORÇAMENTÁRIA

OBRA: CASA DA MULHER BRASILEIRA
LOCAL: ALAMEDA VITÓRIA RÉGIA COM RUA ÁGATA QD. 52 LT. 01 S/N APM C18 LOTEAMENTO GOIANIA II. GOIÂNIA – GO
PROPRIETÁRIO: PREFEITURA MUNICIPAL DE GOIÂNIA
FONTE DE RECURSOS: MINISTÉRIO DA MULHER, DA FAMÍLIA E DOS DIREITOS HUMANOS
ENGENHEIRO(A) CIVIL: MARCELO ITIBERÊ DA CUNHA MENDES CREA: 1015156622/D-GO
PRAZO DA OBRA: 12 MESES ART N°: 1020210213727
TABELAS DE REFERÊNCIAS: SINAPI - 07/2021 ONERADA; GOINFRA - TABELA 149 ONERADA - Data Base: 01/07/2021
ENCARGOS SOCIAIS: SINAPI ONERADOS: 114,70%(HORA) 72,66%(MÊS) / GOINFRA ONERADOS - T 141,: 119,02%(HORA) 75,89%(MÊS)
PARA ELABORAÇÃO DESTE ORÇAMENTO, FORAM UTILIZADOS OS ENCARGOS SOCIAIS DO SINAPI/GOINFRA PARA A UNIDADE DA FEDERAÇÃO INDICADA.

COORDENADAS GEOGRÁFICAS: 16°37'56.2"S / 49°15'03.5"O
ÁREA DO TERRENO: 8151,00 M²
ÁREA CONSTRUÍDA: 3520,94 M²
ÁREA DE IMPLANTAÇÃO: 8514,78 M²

CONVÊNIO: 904196/2020
CONTRATO CAIXA: 01072822-63
DATA: 24/11/2021
ALOR TOTAL COM BDI: R$ 12.964.094,62
VALOR REPASSE: R$ 9.450.000,00
VALOR CONTRAPARTIDA: R$ 3.514.094,62
BDI ONERADO: 20,83%
BDI MATERIAL: 12,85%

ITEM	CÓDIGO	ORGÃO	DESCRIÇÃO DOS SERVIÇOS	UNID.	QUANT.	PR. UNIT. (R$)	PR. UNIT. COM BDI (R$)	PR. TOTAL COM BDI (R$)
5.4.5	92874	SINAPI	LANÇAMENTO COM USO DE BOMBA, ADENSAMENTO E ACABAMENTO DE CONCRETO EM ESTRUTURAS. AF_12/2015	M3	27,30	R$ 27,05	R$ 32,68	R$ 892,16
5.5	**CONCRETO ARMADO - CALHAS COBERTURA**							
5.5.1	92456	SINAPI	MONTAGEM E DESMONTAGEM DE FÔRMA DE VIGA, ESCORAMENTO METÁLICO, PÉ-DIREITO SIMPLES, EM CHAPA DE MADEIRA RESINADA, 4 UTILIZAÇÕES. AF_09/2020	M2	1133,00	R$ 103,17	R$ 124,66	R$ 141.239,78
5.5.2	92777	SINAPI	ARMAÇÃO DE PILAR OU VIGA DE UMA ESTRUTURA CONVENCIONAL DE CONCRETO ARMADO EM UMA EDIFICAÇÃO TÉRREA OU SOBRADO UTILIZANDO AÇO CA-50 DE 8,0 MM - MONTAGEM. AF_12/2015	KG	47,00	R$ 16,25	R$ 19,63	R$ 922,61
5.5.3	92778	SINAPI	ARMAÇÃO DE PILAR OU VIGA DE UMA ESTRUTURA CONVENCIONAL DE CONCRETO ARMADO EM UMA EDIFICAÇÃO TÉRREA OU SOBRADO UTILIZANDO AÇO CA-50 DE 10,0 MM - MONTAGEM. AF_12/2015	KG	16963,00	R$ 14,48	R$ 17,50	R$ 296.852,50
5.5.4	92779	SINAPI	ARMAÇÃO DE PILAR OU VIGA DE UMA ESTRUTURA CONVENCIONAL DE CONCRETO ARMADO EM UMA EDIFICAÇÃO TÉRREA OU SOBRADO UTILIZANDO AÇO CA-50 DE 12,5 MM - MONTAGEM. AF_12/2015	KG	289,00	R$ 12,17	R$ 14,71	R$ 4.251,19
5.5.5	92780	SINAPI	ARMAÇÃO DE PILAR OU VIGA DE UMA ESTRUTURA CONVENCIONAL DE CONCRETO ARMADO EM UMA EDIFICAÇÃO TÉRREA OU SOBRADO UTILIZANDO AÇO CA-50 DE 16,0 MM - MONTAGEM. AF_12/2015	KG	10869,00	R$ 11,51	R$ 13,91	R$ 151.187,79
5.5.6	51037	GOINFRA	CONCRETO USINADO BOMBEÁVEL FCK=30 MPA (O.C.)	m3	103,50	R$ 353,69	R$ 427,36	R$ 44.231,76
5.5.7	92874	SINAPI	LANÇAMENTO COM USO DE BOMBA, ADENSAMENTO E ACABAMENTO DE CONCRETO EM ESTRUTURAS. AF_12/2015	M3	103,50	R$ 27,05	R$ 32,68	R$ 3.382,38
5.6	**CONCRETO ARMADO - CASA DE MÁQUINAS**							
5.6.1	92456	SINAPI	MONTAGEM E DESMONTAGEM DE FÔRMA DE VIGA, ESCORAMENTO METÁLICO, PÉ-DIREITO SIMPLES, EM CHAPA DE MADEIRA RESINADA, 4 UTILIZAÇÕES. AF_09/2020	M2	79,00	R$ 103,17	R$ 124,66	R$ 9.848,14
5.6.2	92775	SINAPI	ARMAÇÃO DE PILAR OU VIGA DE UMA ESTRUTURA CONVENCIONAL DE CONCRETO ARMADO EM UMA EDIFICAÇÃO TÉRREA OU SOBRADO UTILIZANDO AÇO CA-60 DE 5,0 MM - MONTAGEM. AF_12/2015	KG	34,00	R$ 18,29	R$ 22,10	R$ 751,40
5.6.3	92776	SINAPI	ARMAÇÃO DE PILAR OU VIGA DE UMA ESTRUTURA CONVENCIONAL DE CONCRETO ARMADO EM UMA EDIFICAÇÃO TÉRREA OU SOBRADO UTILIZANDO AÇO CA-50 DE 6,3 MM - MONTAGEM. AF_12/2015	KG	31,00	R$ 17,32	R$ 20,93	R$ 648,83
5.6.4	92777	SINAPI	ARMAÇÃO DE PILAR OU VIGA DE UMA ESTRUTURA CONVENCIONAL DE CONCRETO ARMADO EM UMA EDIFICAÇÃO TÉRREA OU SOBRADO UTILIZANDO AÇO CA-50 DE 8,0 MM - MONTAGEM. AF_12/2015	KG	39,00	R$ 16,25	R$ 19,63	R$ 765,57
5.6.5	92778	SINAPI	ARMAÇÃO DE PILAR OU VIGA DE UMA ESTRUTURA CONVENCIONAL DE CONCRETO ARMADO EM UMA EDIFICAÇÃO TÉRREA OU SOBRADO UTILIZANDO AÇO CA-50 DE 10,0 MM - MONTAGEM. AF_12/2015	KG	212,00	R$ 14,48	R$ 17,50	R$ 3.710,00
5.6.6	92779	SINAPI	ARMAÇÃO DE PILAR OU VIGA DE UMA ESTRUTURA CONVENCIONAL DE CONCRETO ARMADO EM UMA EDIFICAÇÃO TÉRREA OU SOBRADO UTILIZANDO AÇO CA-50 DE 12,5 MM - MONTAGEM. AF_12/2015	KG	137,00	R$ 12,17	R$ 14,71	R$ 2.015,27
5.6.7	51037	GOINFRA	CONCRETO USINADO BOMBEÁVEL FCK=30 MPA (O.C.)	m3	9,10	R$ 353,69	R$ 427,36	R$ 3.888,98
5.6.8	92874	SINAPI	LANÇAMENTO COM USO DE BOMBA, ADENSAMENTO E ACABAMENTO DE CONCRETO EM ESTRUTURAS. AF_12/2015	M3	9,10	R$ 27,05	R$ 32,68	R$ 297,39
5.7	**CONCRETO ARMADO PARA VERGAS E CONTRAVERGAS**							
5.7.1	93186	SINAPI	VERGA MOLDADA IN LOCO EM CONCRETO PARA JANELAS COM ATÉ 1,5 M DE VÃO. AF_03/2016	M	11,20	R$ 85,25	R$ 103,01	R$ 1.153,71

PREFEITURA DE GOIÂNIA

PLANILHA ORÇAMENTÁRIA

OBRA: CASA DA MULHER BRASILEIRA
LOCAL: ALAMEDA VITÓRIA RÉGIA COM RUA ÁGATA QD. 52 LT. 01 S/N APM C18 LOTEAMENTO GOIANIA II. GOIÂNIA – GO
PROPRIETÁRIO: PREFEITURA MUNICIPAL DE GOIÂNIA
FONTE DE RECURSOS: MINISTÉRIO DA MULHER, DA FAMÍLIA E DOS DIREITOS HUMANOS
ENGENHEIRO(A) CIVIL: MARCELO ITIBERÊ DA CUNHA MENDES CREA: 1015156622/D-GO
PRAZO DA OBRA: 12 MESES ART N°: 1020210213727
TABELAS DE REFERÊNCIAS: SINAPI - 07/2021 ONERADA; GOINFRA - TABELA 149 ONERADA - Data Base: 01/07/2021
ENCARGOS SOCIAIS: SINAPI ONERADOS: 114,70%(HORA) 72,66%(MÊS) / GOINFRA ONERADOS - T 141,: 119,02%(HORA) 75,89%(MÊS)
PARA ELABORAÇÃO DESTE ORÇAMENTO, FORAM UTILIZADOS OS ENCARGOS SOCIAIS DO SINAPI/GOINFRA PARA A UNIDADE DA FEDERAÇÃO INDICADA.

COORDENADAS GEOGRÁFICAS: 16°37'56.2"S / 49°15'03.5"O
ÁREA DO TERRENO: 8151,00 M²
ÁREA CONSTRUÍDA: 3520,94 M²
ÁREA DE IMPLANTAÇÃO: 8514,78 M²

CONVÊNIO: 904196/2020
CONTRATO CAIXA: 01072822-63
DATA: 24/11/2021
ALOR TOTAL COM BDI: R$ 12.964.094,62
VALOR REPASSE: R$ 9.450.000,00
VALOR CONTRAPARTIDA: R$ 3.514.094,62
BDI ONERADO: 20,83%
BDI MATERIAL: 12,85%

ITEM	CÓDIGO	ORGÃO	DESCRIÇÃO DOS SERVIÇOS	UNID.	QUANT.	PR. UNIT. (R$)	PR. UNIT. COM BDI (R$)	PR. TOTAL COM BDI (R$)
5.7.2	93187	SINAPI	VERGA MOLDADA IN LOCO EM CONCRETO PARA JANELAS COM MAIS DE 1,5 M DE VÃO. AF_03/2016	M	270,20	R$ 98,27	R$ 118,74	R$ 32.083,55
5.7.3	93188	SINAPI	VERGA MOLDADA IN LOCO EM CONCRETO PARA PORTAS COM ATÉ 1,5 M DE VÃO. AF_03/2016	M	203,60	R$ 78,20	R$ 94,49	R$ 19.238,16
5.7.4	93189	SINAPI	VERGA MOLDADA IN LOCO EM CONCRETO PARA PORTAS COM MAIS DE 1,5 M DE VÃO. AF_03/2016	M	7,60	R$ 98,99	R$ 119,61	R$ 909,04
5.7.5	93196	SINAPI	CONTRAVERGA MOLDADA IN LOCO EM CONCRETO PARA VÃOS DE ATÉ 1,5 M DE COMPRIMENTO. AF_03/2016	M	11,20	R$ 82,99	R$ 100,28	R$ 1.123,14
5.7.6	93197	SINAPI	CONTRAVERGA MOLDADA IN LOCO EM CONCRETO PARA VÃOS DE MAIS DE 1,5 M DE COMPRIMENTO. AF_03/2016	M	270,20	R$ 93,06	R$ 112,44	R$ 30.381,29
5.8	**IMPERMEABILIZAÇÃO DE ESTRUTURAS**							
5.8.1	98547	SINAPI	IMPERMEABILIZAÇÃO DE SUPERFÍCIE COM MANTA ASFÁLTICA, DUAS CAMADAS, INCLUSIVE APLICAÇÃO DE PRIMER ASFÁLTICO, E=3MM E E=4MM. AF_06/2018	M2	962,20	R$ 161,41	R$ 195,03	R$ 187.657,87
5.8.2	98563	SINAPI	PROTEÇÃO MECÂNICA DE SUPERFÍCIE HORIZONTAL COM ARGAMASSA DE CIMENTO E AREIA, TRAÇO 1:3, E=2CM. AF_06/2018	M2	962,20	R$ 28,30	R$ 34,19	R$ 32.897,62
6.0	**SISTEMAS DE PISOS**						**TOTAL DO ITEM COM BDI:**	**R$ 597.055,73**
6.1	**PAVIMENTAÇÃO INTERNA**							
6.1.1	87249	SINAPI	REVESTIMENTO CERÂMICO PARA PISO COM PLACAS TIPO ESMALTADA EXTRA DE DIMENSÕES 45X45 CM APLICADA EM AMBIENTES DE ÁREA MENOR QUE 5 M2. AF_06/2014	M2	44,71	R$ 52,39	R$ 63,30	R$ 2.830,14
6.1.2	87250	SINAPI	REVESTIMENTO CERÂMICO PARA PISO COM PLACAS TIPO ESMALTADA EXTRA DE DIMENSÕES 45X45 CM APLICADA EM AMBIENTES DE ÁREA ENTRE 5 M2 E 10 M2. AF_06/2014	M2	230,53	R$ 43,00	R$ 51,96	R$ 11.978,34
6.1.3	87251	SINAPI	REVESTIMENTO CERÂMICO PARA PISO COM PLACAS TIPO ESMALTADA EXTRA DE DIMENSÕES 45X45 CM APLICADA EM AMBIENTES DE ÁREA MAIOR QUE 10 M2. AF_06/2014	M2	1775,42	R$ 36,87	R$ 44,55	R$ 79.094,96
6.1.4	221106	GOINFRA	GRANITINA 8MM FUNDIDA COM CONTRAPISO (1CI:3ARML) E=2CM E JUNTA PLASTICA 27MM (COM ÓXIDO DE FERRO)	m2	908,54	R$ 90,62	R$ 109,50	R$ 99.485,13
6.1.5	220920	GOINFRA	SOLEIRA EM GRANITO IMPERMEABILIZADA COM CONTRAPISO (1CI:3ARML)	m2	18,51	R$ 431,20	R$ 521,02	R$ 9.644,08
6.2	**PAVIMENTAÇÃO EXTERNA**							
6.2.1	94991	SINAPI	EXECUÇÃO DE PASSEIO (CALÇADA) OU PISO DE CONCRETO COM CONCRETO MOLDADO IN LOCO, USINADO, ACABAMENTO CONVENCIONAL, NÃO ARMADO. AF_07/2016	M3	600,68	R$ 539,88	R$ 652,34	R$ 391.847,59
6.2.2	98504	SINAPI	PLANTIO DE GRAMA EM PLACAS. AF_05/2018	M2	229,24	R$ 7,85	R$ 9,49	R$ 2.175,49
7.0	**SISTEMA DE VEDAÇÃO VERTICAL**						**TOTAL DO ITEM COM BDI:**	**R$ 521.407,53**
7.1	87467	SINAPI	ALVENARIA DE VEDAÇÃO DE BLOCOS VAZADOS DE CONCRETO DE 14X19X39CM (ESPESSURA 14CM) DE PAREDES COM ÁREA LÍQUIDA MAIOR OU IGUAL A 6M² COM VÃOS E ARGAMASSA DE ASSENTAMENTO COM PREPARO EM BETONEIRA. AF_06/2014	M2	362,32	R$ 73,54	R$ 88,86	R$ 32.195,76
7.2	87469	SINAPI	ALVENARIA DE VEDAÇÃO DE BLOCOS VAZADOS DE CONCRETO DE 19X19X39CM (ESPESSURA 19CM) DE PAREDES COM ÁREA LÍQUIDA MAIOR OU IGUAL A 6M² COM VÃOS E ARGAMASSA DE ASSENTAMENTO COM PREPARO EM BETONEIRA. AF_06/2014	M2	1757,17	R$ 88,55	R$ 106,99	R$ 187.999,62

PREFEITURA DE GOIÂNIA

PLANILHA ORÇAMENTÁRIA

OBRA: CASA DA MULHER BRASILEIRA
LOCAL: ALAMEDA VITÓRIA RÉGIA COM RUA ÁGATA QD. 52 LT. 01 S/N APM C18 LOTEAMENTO GOIANIA II. GOIÂNIA – GO
PROPRIETÁRIO: PREFEITURA MUNICIPAL DE GOIÂNIA
FONTE DE RECURSOS: MINISTÉRIO DA MULHER, DA FAMÍLIA E DOS DIREITOS HUMANOS
ENGENHEIRO(A) CIVIL: MARCELO ITIBERÊ DA CUNHA MENDES CREA: 1015156622/D-GO
PRAZO DA OBRA: 12 MESES ART N°: 1020210213727
TABELAS DE REFERÊNCIAS: SINAPI - 07/2021 ONERADA; GOINFRA - TABELA 149 ONERADA - Data Base: 01/07/2021
ENCARGOS SOCIAIS: SINAPI ONERADOS: 114,70%(HORA) 72,66%(MÊS) / GOINFRA ONERADOS - T 141,: 119,02%(HORA) 75,89%(MÊS)
PARA ELABORAÇÃO DESTE ORÇAMENTO, FORAM UTILIZADOS OS ENCARGOS SOCIAIS DO SINAPI/GOINFRA PARA A UNIDADE DA FEDERAÇÃO INDICADA.

COORDENADAS GEOGRÁFICAS: 16°37'56.2"S / 49°15'03.5"O
ÁREA DO TERRENO: 8151,00 M²
ÁREA CONSTRUÍDA: 3520,94 M²
ÁREA DE IMPLANTAÇÃO: 8514,78 M²

CONVÊNIO: 904196/2020
CONTRATO CAIXA: 01072822-63
DATA: 24/11/2021
ALOR TOTAL COM BDI: R$ 12.964.094,62
VALOR REPASSE: R$ 9.450.000,00
VALOR CONTRAPARTIDA: R$ 3.514.094,62
BDI ONERADO: 20,83%
BDI MATERIAL: 12,85%

ITEM	CÓDIGO	ORGÃO	DESCRIÇÃO DOS SERVIÇOS	UNID.	QUANT.	PR. UNIT. (R$)	PR. UNIT. COM BDI (R$)	PR. TOTAL COM BDI (R$)
7.3	101155	SINAPI	ALVENARIA DE VEDAÇÃO DE BLOCOS DE CONCRETO CELULAR DE 15X30X60CM (ESPESSURA 15CM) E ARGAMASSA DE ASSENTAMENTO COM PREPARO EM BETONEIRA. AF_05/2020	M2	719,22	R$ 134,38	R$ 162,37	R$ 116.779,75
7.4	96358	SINAPI	PAREDE COM PLACAS DE GESSO ACARTONADO (DRYWALL), PARA USO INTERNO, COM DUAS FACES SIMPLES E ESTRUTURA METÁLICA COM GUIAS SIMPLES, SEM VÃOS. AF_06/2017_P	M2	1658,64	R$ 79,39	R$ 95,93	R$ 159.113,34
7.5	COMPOSIÇÃO 02	PREF. DE GOIÂNIA	PAREDE COM PLACAS DE GESSO ACARTONADO (DRYWALL), REFORÇADA, E=12CM, COM 2 DEMÃOS DE PINTURA HIDROFUGANTE	M2	51,26	R$ 135,24	R$ 163,41	R$ 8.376,40
7.6	COMPOSIÇÃO 03	PREF. DE GOIÂNIA	PAREDE COM PLACAS DE GESSO ACARTONADO (DRYWALL), E=20CM, COM 2 DEMÃOS DE PINTURA HIDROFUGANTE	M2	126,50	R$ 104,01	R$ 125,68	R$ 15.898,52
7.7	87410	SINAPI	ARGAMASSA À BASE DE GESSO, MISTURA E PROJEÇÃO DE 1,5 M³/H DE ARGAMASSA. AF_08/2019	M3	0,99	R$ 872,87	R$ 1.054,69	R$ 1.044,14
8.0	**REVESTIMENTOS INTERNO E EXTERNO**						**TOTAL DO ITEM COM BDI:**	**R$ 173.904,65**
8.1	87879	SINAPI	CHAPISCO APLICADO EM ALVENARIAS E ESTRUTURAS DE CONCRETO INTERNAS, COM COLHER DE PEDREIRO. ARGAMASSA TRAÇO 1:3 COM PREPARO EM BETONEIRA 400L. AF_06/2014	M2	2119,49	R$ 3,56	R$ 4,30	R$ 9.113,81
8.2	89173	SINAPI	(COMPOSIÇÃO REPRESENTATIVA) DO SERVIÇO DE EMBOÇO/MASSA ÚNICA, APLICADO MANUALMENTE, TRAÇO 1:2:8, EM BETONEIRA DE 400L, PAREDES INTERNAS, COM EXECUÇÃO DE TALISCAS, EDIFICAÇÃO HABITACIONAL UNIFAMILIAR (CASAS) E EDIFICAÇÃO PÚBLICA PADRÃO. AF_12/2014	M2	2119,49	R$ 32,76	R$ 39,58	R$ 83.889,41
8.3	87265	SINAPI	REVESTIMENTO CERÂMICO PARA PAREDES INTERNAS COM PLACAS TIPO ESMALTADA EXTRA DE DIMENSÕES 20X20 CM APLICADAS EM AMBIENTES DE ÁREA MAIOR QUE 5 M² NA ALTURA INTEIRA DAS PAREDES. AF_06/2014	M2	933,04	R$ 41,42	R$ 50,05	R$ 46.698,65
8.4	88649	SINAPI	RODAPÉ CERÂMICO DE 7CM DE ALTURA COM PLACAS TIPO ESMALTADA EXTRA DE DIMENSÕES 45X45CM. AF_06/2014	M	1533,27	R$ 6,18	R$ 7,47	R$ 11.453,53
8.5	221102	GOINFRA	RODAPÉ FUNDIDO DE GRANITINA 7CM	m	254,38	R$ 12,00	R$ 14,50	R$ 3.688,51
8.6	101965	SINAPI	PEITORIL LINEAR EM GRANITO OU MÁRMORE, L = 15CM, COMPRIMENTO DE ATÉ 2M, ASSENTADO COM ARGAMASSA 1:6 COM ADITIVO. AF_11/2020	M	103,39	R$ 107,24	R$ 129,58	R$ 13.397,28
8.7	120208	GOINFRA	IMPERMEABILIZACAO-ARGAM. SINT.SEMI - FLEXIVEL	m2	144,00	R$ 19,25	R$ 23,26	R$ 3.349,44
8.8	COMPOSIÇÃO 09	PREF. DE GOIÂNIA	REVESTIMENTO ACÚSTICO EM PLACAS SONIQUE DECOR LISA, ESP=20MM COR CINZA - FORNECIMENTO E INSTALAÇÃO	M2	27,91	R$ 68,62	R$ 82,91	R$ 2.314,02
9.0	**ESQUADRIAS**						**TOTAL DO ITEM COM BDI:**	**R$ 575.672,23**
9.1	**JANELAS**							
9.1.1	180115	GOINFRA	ESQUADRIA ALUMÍNIO ANODIZADO MÁXIMO AR C/FERRAGENS (M.O.FAB.INC.MAT.)	m2	317,36	R$ 576,77	R$ 696,91	R$ 221.171,36
9.2	**PORTAS**							
9.2.1	90844	SINAPI	KIT DE PORTA DE MADEIRA PARA PINTURA, SEMI-OCA (LEVE OU MÉDIA), PADRÃO MÉDIO, 90X210CM, ESPESSURA DE 3,5CM, ITENS INCLUSOS: DOBRADIÇAS, MONTAGEM E INSTALAÇÃO DO BATENTE, FECHADURA COM EXECUÇÃO DO FURO - FORNECIMENTO E INSTALAÇÃO. AF_12/2019	UN	96,00	R$ 850,94	R$ 1.028,19	R$ 98.706,24
9.2.2	COMPOSIÇÃO 06	PREF. DE GOIÂNIA	KIT DE PORTA DE MADEIRA PARA PINTURA, SEMI-OCA (LEVE OU MÉDIA), PADRÃO MÉDIO, 100X210CM, ESPESSURA DE 3,5CM, ITENS INCLUSOS: DOBRADIÇAS, MONTAGEM E INSTALAÇÃO DO BATENTE, FECHADURA COM EXECUÇÃO DO FURO - FORNECIMENTO E INSTALAÇÃO	UN	6,00	R$ 859,15	R$ 1.038,11	R$ 6.228,66

PLANILHA ORÇAMENTÁRIA

OBRA: CASA DA MULHER BRASILEIRA
LOCAL: ALAMEDA VITÓRIA RÉGIA COM RUA ÁGATA QD. 52 LT. 01 S/N APM C18 LOTEAMENTO GOIANIA II. GOIÂNIA – GO
PROPRIETÁRIO: PREFEITURA MUNICIPAL DE GOIÂNIA
FONTE DE RECURSOS: MINISTÉRIO DA MULHER, DA FAMÍLIA E DOS DIREITOS HUMANOS
ENGENHEIRO(A) CIVIL: MARCELO ITIBERÊ DA CUNHA MENDES CREA: 1015156622/D-GO
PRAZO DA OBRA: 12 MESES ART N°: 1020210213727
TABELAS DE REFERÊNCIAS: SINAPI - 07/2021 ONERADA; GOINFRA - TABELA 149 ONERADA - Data Base: 01/07/2021
ENCARGOS SOCIAIS: SINAPI ONERADOS: 114,70%(HORA) 72,66%(MÊS) / GOINFRA ONERADOS - T 141,: 119,02%(HORA) 75,89%(MÊS)
PARA ELABORAÇÃO DESTE ORÇAMENTO, FORAM UTILIZADOS OS ENCARGOS SOCIAIS DO SINAPI/GOINFRA PARA A UNIDADE DA FEDERAÇÃO INDICADA.

COORDENADAS GEOGRÁFICAS: 16°37'56.2"S / 49°15'03.5"O
ÁREA DO TERRENO: 8151,00 M²
ÁREA CONSTRUÍDA: 3520,94 M²
ÁREA DE IMPLANTAÇÃO: 8514,78 M²

CONVÊNIO: 904196/2020
CONTRATO CAIXA: 01072822-63
DATA: 24/11/2021
ALOR TOTAL COM BDI: R$ 12.964.094,62
VALOR REPASSE: R$ 9.450.000,00
VALOR CONTRAPARTIDA: R$ 3.514.094,62
BDI ONERADO: 20,83%
BDI MATERIAL: 12,85%

ITEM	CÓDIGO	ORGÃO	DESCRIÇÃO DOS SERVIÇOS	UNID.	QUANT.	PR. UNIT. (R$)	PR. UNIT. COM BDI (R$)	PR. TOTAL COM BDI (R$)
9.2.3	90843	SINAPI	KIT DE PORTA DE MADEIRA PARA PINTURA, SEMI-OCA (LEVE OU MÉDIA), PADRÃO MÉDIO, 80X210CM, ESPESSURA DE 3,5CM, ITENS INCLUSOS: DOBRADIÇAS, MONTAGEM E INSTALAÇÃO DO BATENTE, FECHADURA COM EXECUÇÃO DO FURO - FORNECIMENTO E INSTALAÇÃO. AF_12/2019	UN	9,00	R$ 801,20	R$ 968,09	R$ 8.712,81
9.2.4	170104	GOINFRA	PORTA DE SANITARIO 60x 160v200CM C/PORTAL /ALISAR S/FERRAGENS	Un	21,00	R$ 378,97	R$ 457,91	R$ 9.616,11
9.2.5	180103	GOINFRA	PORTA DE ABRIR EM ALUMÍNIO NATURAL / VIDRO C/FERRAGENS (M.O.FAB.INC.MAT.)	m2	56,91	R$ 504,27	R$ 609,31	R$ 34.675,83
9.2.6	180204	GOINFRA	PORTA CORTA FOGO COMPLETA - P90	Un	8,00	R$ 1.114,09	R$ 1.346,15	R$ 10.769,20
9.2.7	100701	SINAPI	PORTA DE FERRO, DE ABRIR, TIPO GRADE COM CHAPA, COM GUARNIÇÕES. AF_12/2019	M2	5,50	R$ 584,19	R$ 705,88	R$ 3.882,34
9.2.8	180491	GOINFRA	PORTA DE ABRIR EM CHAPA PF-1B C/FERRAGENS	m2	13,23	R$ 623,07	R$ 752,86	R$ 9.960,34
9.3	**FERRAGENS E ACESSÓRIOS**							
9.3.1	230174	GOINFRA	BARRA DE APOIO EM AÇO INOX - 40 CM	un	6,00	R$ 124,75	R$ 150,74	R$ 904,44
9.3.2	COMPOSIÇÃO 07	PREF. DE GOIÂNIA	CHAPA ACO INOX AISI 304 NUMERO 9 (E = 4 MM), ACABAMENTO NUMERO 1 (LAMINADO A QUENTE, FOSCO), INSTALADA EM PORTA DE MADEIRA, COM PARAFUSOS	M2	2,16	R$ 845,98	R$ 1.022,20	R$ 2.207,95
9.3.3	100709	SINAPI	DOBRADIÇA EM AÇO/FERRO, 3" X 21/2", E=1,9 A 2MM, SEN ANEL, CROMADO OU ZINCADO, TAMPA BOLA, COM PARAFUSOS. AF_12/2019	UN	63,00	R$ 44,15	R$ 53,35	R$ 3.361,05
9.3.4	100705	SINAPI	TARJETA TIPO LIVRE/OCUPADO PARA PORTA DE BANHEIRO. AF_12/2019	UN	21,00	R$ 68,23	R$ 82,44	R$ 1.731,24
9.3.5	COMPOSIÇÃO 08	PREF. DE GOIÂNIA	PELÍCULA OPACA PRETA BLACKOUT, 0% TRANSMISSÃO LUMINOSA - FORNECIMENTO E INSTALAÇÃO	M2	7,36	R$ 75,79	R$ 91,58	R$ 674,03
9.4	**GRADES**							
9.4.1	180317	GOINFRA	GRADE PADRÃO PARA CELA	m2	9,25	R$ 661,89	R$ 799,76	R$ 7.397,78
9.5	**VIDROS**							
9.5.1	102166	SINAPI	INSTALAÇÃO DE VIDRO LISO INCOLOR, E = 6 MM, EM ESQUADRIA DE ALUMÍNIO OU PVC, FIXADO COM BAGUETE. AF_01/2021_P	M2	317,36	R$ 295,17	R$ 356,65	R$ 113.186,44
9.5.2	102181	SINAPI	INSTALAÇÃO DE VIDRO TEMPERADO, E = 10 MM, ENCAIXADO EM PERFIL U. AF_01/2021_P	M2	58,51	R$ 309,87	R$ 374,42	R$ 21.907,31
9.5.3	102179	SINAPI	INSTALAÇÃO DE VIDRO TEMPERADO, E = 6 MM, ENCAIXADO EM PERFIL U. AF_01/2021_P	M2	71,24	R$ 239,07	R$ 288,87	R$ 20.579,10
10.0	**PINTURAS E ACABAMENTOS**						**TOTAL DO ITEM COM BDI:**	**R$ 318.867,60**
10.1	**PAREDE**							
10.1.1	88485	SINAPI	APLICAÇÃO DE FUNDO SELADOR ACRÍLICO EM PAREDES, UMA DEMÃO. AF_06/2014	M2	7611,84	R$ 2,26	R$ 2,73	R$ 20.780,32
10.1.2	261304	GOINFRA	EMASSAMENTO ACRILICO 2 DEMAOS	m2	252,54	R$ 14,21	R$ 17,17	R$ 4.336,11
10.1.3	88497	SINAPI	APLICAÇÃO E LIXAMENTO DE MASSA LÁTEX EM PAREDES, DUAS DEMÃOS. AF_06/2014	M2	4927,78	R$ 10,85	R$ 13,11	R$ 64.603,20
10.1.4	88489	SINAPI	APLICAÇÃO MANUAL DE PINTURA COM TINTA LÁTEX ACRÍLICA EM PAREDES, DUAS DEMÃOS. AF_06/2014	M2	5168,57	R$ 13,20	R$ 15,95	R$ 82.438,69
10.1.5	95305	SINAPI	TEXTURA ACRÍLICA, APLICAÇÃO MANUAL EM PAREDE, UMA DEMÃO. AF_09/2016	M2	2357,97	R$ 13,73	R$ 16,59	R$ 39.118,72
10.1.6	COMPOSIÇÃO 10	PREF. DE GOIÂNIA	PINTURA COM TINTA ELETROSTÁTICA, COM PULVERIZADOR DE TINTA ELÉTRICO/MÁQUINA DE PINTURA AIRLESS	M2	85,30	R$ 37,51	R$ 45,32	R$ 3.865,80
10.2	**TETO**							
10.2.1	88484	SINAPI	APLICAÇÃO DE FUNDO SELADOR ACRÍLICO EM TETO, UMA DEMÃO. AF_06/2014	M2	659,43	R$ 2,61	R$ 3,15	R$ 2.077,20

PREFEITURA DE GOIÂNIA

PLANILHA ORÇAMENTÁRIA

OBRA: CASA DA MULHER BRASILEIRA
LOCAL: ALAMEDA VITÓRIA RÉGIA COM RUA ÁGATA QD. 52 LT. 01 S/N APM C18 LOTEAMENTO GOIANIA II. GOIÂNIA – GO
PROPRIETÁRIO: PREFEITURA MUNICIPAL DE GOIÂNIA
FONTE DE RECURSOS: MINISTÉRIO DA MULHER, DA FAMÍLIA E DOS DIREITOS HUMANOS
ENGENHEIRO(A) CIVIL: MARCELO ITIBERÊ DA CUNHA MENDES CREA: 1015156622/D-GO
PRAZO DA OBRA: 12 MESES ART N°: 1020210213727
TABELAS DE REFERÊNCIAS: SINAPI - 07/2021 ONERADA; GOINFRA - TABELA 149 ONERADA - Data Base: 01/07/2021
ENCARGOS SOCIAIS: SINAPI ONERADOS: 114,70%(HORA) 72,66%(MÊS) / GOINFRA ONERADOS - T 141,: 119,02%(HORA) 75,89%(MÊS)
PARA ELABORAÇÃO DESTE ORÇAMENTO, FORAM UTILIZADOS OS ENCARGOS SOCIAIS DO SINAPI/GOINFRA PARA A UNIDADE DA FEDERAÇÃO INDICADA.

COORDENADAS GEOGRÁFICAS: 16°37'56.2"S / 49°15'03.5"O
ÁREA DO TERRENO: 8151,00 M²
ÁREA CONSTRUÍDA: 3520,94 M²
ÁREA DE IMPLANTAÇÃO: 8514,78 M²

CONVÊNIO: 904196/2020
CONTRATO CAIXA: 01072822-63
DATA: 24/11/2021
ALOR TOTAL COM BDI: R$ 12.964.094,62
VALOR REPASSE: R$ 9.450.000,00
VALOR CONTRAPARTIDA: R$ 3.514.094,62
BDI ONERADO: 20,83%
BDI MATERIAL: 12,85%

ITEM	CÓDIGO	ORGÃO	DESCRIÇÃO DOS SERVIÇOS	UNID.	QUANT.	PR. UNIT. (R$)	PR. UNIT. COM BDI (R$)	PR. TOTAL COM BDI (R$)
10.2.2	88496	SINAPI	APLICAÇÃO E LIXAMENTO DE MASSA LÁTEX EM TETO, DUAS DEMÃOS. AF 06/2014		659,43	R$ 21,06	R$ 25,45	R$ 16.782,49
10.2.3	88488	SINAPI	APLICAÇÃO MANUAL DE PINTURA COM TINTA LÁTEX ACRÍLICA EM TETO, DUAS DEMÃOS. AF 06/2014	M2	659,43	R$ 14,80	R$ 17,88	R$ 11.790,61
10.3	**ESQUADRIAS**							
10.3.1	102200	SINAPI	APLICAÇÃO MASSA ALQUÍDICA PARA MADEIRA, PARA PINTURA COM TINTA DE ACABAMENTO (PIGMENTADA). AF 01/2021	M2	458,64	R$ 11,76	R$ 14,21	R$ 6.517,27
10.3.2	102220	SINAPI	PINTURA TINTA DE ACABAMENTO (PIGMENTADA) ESMALTE SINTÉTICO BRILHANTE EM MADEIRA, 2 DEMÃOS. AF 01/2021	M2	458,64	R$ 11,77	R$ 14,22	R$ 6.521,86
10.3.3	261009	GOINFRA	FUNDO PRIMER P/ ESTR. METALICA (2 DEMAOS)	m2	37,46	R$ 12,65	R$ 15,28	R$ 572,39
10.3.4	261502	GOINFRA	PINT.ESMALTE S/ANTICOR 2 DEMAOS	m2	37,46	R$ 15,26	R$ 18,44	R$ 690,76
10.4	**ESTRUTURA METÁLICA**							
10.4.1	100723	SINAPI	PINTURA COM TINTA ALQUÍDICA DE FUNDO E ACABAMENTO (ESMALTE SINTÉTICO GRAFITE) PULVERIZADA SOBRE PERFIL METÁLICO EXECUTADO EM FÁBRICA (POR DEMÃO). AF 01/2020 P	M2	6388,28	R$ 7,61	R$ 9,20	R$ 58.772,18
11.0	**SISTEMAS DE COBERTURA**						**TOTAL DO ITEM COM BDI:**	**R$ 2.659.089,01**
11.1	**FORROS**							
11.1.1	COMPOSIÇÃO 11	PREF. DE GOIÂNIA	FORRO MINERAL MODULAR 625X625MM, INCLUSIVE ESTRUTURA DE FIXAÇÃO	M2	1924,25	R$ 90,93	R$ 109,87	R$ 211.417,35
11.1.2	96113	SINAPI	FORRO EM PLACAS DE GESSO, PARA AMBIENTES COMERCIAIS. AF 05/2017 P	M2	604,19	R$ 28,55	R$ 34,50	R$ 20.844,56
11.1.3	210506	GOINFRA	TABICA PARA FORRO DE GESSO COMUM	m	571,55	R$ 14,34	R$ 17,33	R$ 9.904,96
11.1.4	87415	SINAPI	APLICAÇÃO MANUAL DE GESSO DESEMPENADO (SEM TALISCAS) EM TETO DE AMBIENTES DE ÁREA ENTRE 5M² E 10M², ESPESSURA DE 1,0CM. AF 06/2014	M2	20,42	R$ 20,14	R$ 24,34	R$ 497,02
11.1.5	87414	SINAPI	APLICAÇÃO MANUAL DE GESSO DESEMPENADO (SEM TALISCAS) EM TETO DE AMBIENTES DE ÁREA MAIOR QUE 10M², ESPESSURA DE 1,0CM. AF 06/2014	M2	29,54	R$ 15,26	R$ 18,44	R$ 544,72
11.1.6	COMPOSIÇÃO 09	PREF. DE GOIÂNIA	REVESTIMENTO ACÚSTICO EM PLACAS SONIQUE DECOR LISA, ESP=20MM COR CINZA - FORNECIMENTO E INSTALAÇÃO	M2	4,94	R$ 68,62	R$ 82,91	R$ 409,58
11.1.7	96114	SINAPI	FORRO EM DRYWALL, PARA AMBIENTES COMERCIAIS, INCLUSIVE ESTRUTURA DE FIXAÇÃO. AF 05/2017 P	M2	5,28	R$ 63,51	R$ 76,74	R$ 405,19
11.2	**ESTRUTURA**							
11.2.1	150204	GOINFRA	ESTRUTURA METÁLICA CONVENCIONAL EM AÇO DO TIPO MR-250 / ASTM A36 COM FUNDO ANTICORROSIVO	Kg	52713,15	R$ 19,95	R$ 24,11	R$ 1.270.914,05
11.3	**TELHAMENTO**							
11.3.1	94216	SINAPI	TELHAMENTO COM TELHA METÁLICA TERMOACÚSTICA E = 30 MM, COM ATÉ 2 ÁGUAS, INCLUSO IÇAMENTO. AF 07/2019	M2	2362,72	R$ 283,28	R$ 342,29	R$ 808.735,43
11.3.2	COMPOSIÇÃO 12	PREF. DE GOIÂNIA	TELHAMENTO COM TELHA CALANDRADA, INCLUSO IÇAMENTO	M2	1658,47	R$ 137,57	R$ 166,23	R$ 275.687,47
11.3.3	160911	GOINFRA	COBERTURA COM TELHA FIBERGLASS COM VÉU PROTEÇÃO 1,5 MM COM ACESSÓRIOS	m2	30,72	R$ 65,07	R$ 78,62	R$ 2.415,21
11.3.4	160964	GOINFRA	CUMEEIRA PARA TELHA GALVANIZADA TRAPEZOIDAL 0,5 MM	m	93,60	R$ 46,61	R$ 56,32	R$ 5.271,55
11.4	**OUTROS**							
11.4.1	101979	SINAPI	CHAPIM (RUFO CAPA) EM AÇO GALVANIZADO, CORTE 33. AF 11/2020	M	549,49	R$ 59,91	R$ 72,39	R$ 39.777,58
11.4.2	COMPOSIÇÃO 88	PREF. DE GOIÂNIA	RUFO EM CONCRETO ARMADO	M	331,20	R$ 30,65	R$ 37,03	R$ 12.264,34

PREFEITURA DE GOIÂNIA

PLANILHA ORÇAMENTÁRIA

OBRA: CASA DA MULHER BRASILEIRA
LOCAL: ALAMEDA VITÓRIA RÉGIA COM RUA ÁGATA QD. 52 LT. 01 S/N APM C18 LOTEAMENTO GOIANIA II. GOIÂNIA – GO
PROPRIETÁRIO: PREFEITURA MUNICIPAL DE GOIÂNIA
FONTE DE RECURSOS: MINISTÉRIO DA MULHER, DA FAMÍLIA E DOS DIREITOS HUMANOS
ENGENHEIRO(A) CIVIL: MARCELO ITIBERÊ DA CUNHA MENDES CREA: 1015156622/D-GO
PRAZO DA OBRA: 12 MESES ART N°: 1020210213727
TABELAS DE REFERÊNCIAS: SINAPI - 07/2021 ONERADA; GOINFRA - TABELA 149 ONERADA - Data Base: 01/07/2021
ENCARGOS SOCIAIS: SINAPI ONERADOS: 114,70%(HORA) 72,66%(MÊS) / GOINFRA ONERADOS - T 141,: 119,02%(HORA) 75,89%(MÊS)
PARA ELABORAÇÃO DESTE ORÇAMENTO, FORAM UTILIZADOS OS ENCARGOS SOCIAIS DO SINAPI/GOINFRA PARA A UNIDADE DA FEDERAÇÃO INDICADA.

COORDENADAS GEOGRÁFICAS: 16°37'56.2"S / 49°15'03.5"O
ÁREA DO TERRENO: 8151,00 M²
ÁREA CONSTRUÍDA: 3520,94 M²
ÁREA DE IMPLANTAÇÃO: 8514,78 M²

CONVÊNIO: 904196/2020
CONTRATO CAIXA: 01072822-63
DATA: 24/11/2021
ALOR TOTAL COM BDI: R$ 12.964.094,62
VALOR REPASSE: R$ 9.450.000,00
VALOR CONTRAPARTIDA: R$ 3.514.094,62
BDI ONERADO: 20,83%
BDI MATERIAL: 12,85%

ITEM	CÓDIGO	ORGÃO	DESCRIÇÃO DOS SERVIÇOS	UNID.	QUANT.	PR. UNIT. (R$)	PR. UNIT. COM BDI (R$)	PR. TOTAL COM BDI (R$)
12.0	**INSTALAÇÕES HIDROSSANITÁRIAS**						**TOTAL DO ITEM COM BDI:**	**R$ 450.849,60**
12.1	**ÁGUA FRIA**							
12.1.1	**METAIS**							
12.1.1.1	89986	SINAPI	REGISTRO DE GAVETA BRUTO, LATÃO, ROSCÁVEL, 1/2", COM ACABAMENTO E CANOPLA CROMADOS. FORNECIDO E INSTALADO EM RAMAL DE ÁGUA. AF_12/2014	UN	50,00	R$ 69,90	R$ 84,46	R$ 4.223,00
12.1.1.2	89987	SINAPI	REGISTRO DE GAVETA BRUTO, LATÃO, ROSCÁVEL, 3/4", COM ACABAMENTO E CANOPLA CROMADOS. FORNECIDO E INSTALADO EM RAMAL DE ÁGUA. AF_12/2014	UN	10,00	R$ 77,54	R$ 93,69	R$ 936,90
12.1.1.3	80927	GOINFRA	REGISTRO DE GAVETA C/CANOPLA DIAMETRO 1"	Un	1,00	R$ 89,37	R$ 107,99	R$ 107,99
12.1.1.4	89984	SINAPI	REGISTRO DE PRESSÃO BRUTO, LATÃO, ROSCÁVEL, 1/2", COM ACABAMENTO E CANOPLA CROMADOS. FORNECIDO E INSTALADO EM RAMAL DE ÁGUA. AF_12/2014	UN	13,00	R$ 71,65	R$ 86,57	R$ 1.125,41
12.1.2	**ACESSÓRIOS**							
12.1.2.1	95675	SINAPI	HIDRÔMETRO DN 25 (¾), 5,0 M³/H FORNECIMENTO E INSTALAÇÃO. AF_11/2016	UN	1,00	R$ 142,39	R$ 172,05	R$ 172,05
12.1.2.2	97741	SINAPI	KIT CAVALETE PARA MEDIÇÃO DE ÁGUA - ENTRADA INDIVIDUALIZADA, EM PVC DN 25 (¾"), PARA 1 MEDIDOR - FORNECIMENTO E INSTALAÇÃO (EXCLUSIVE HIDRÔMETRO). AF_11/2016	UN	1,00	R$ 154,67	R$ 186,89	R$ 186,89
12.1.2.3	95676	SINAPI	CAIXA EM CONCRETO PRÉ-MOLDADO PARA ABRIGO DE HIDRÔMETRO COM DN 20 (½") - FORNECIMENTO E INSTALAÇÃO. AF_11/2016	UN	1,00	R$ 58,09	R$ 70,19	R$ 70,19
12.1.2.4	94708	SINAPI	ADAPTADOR COM FLANGES LIVRES, PVC, SOLDÁVEL, DN 25 MM X 3/4 , INSTALADO EM RESERVAÇÃO DE ÁGUA DE EDIFICAÇÃO QUE POSSUA RESERVATÓRIO DE FIBRA/FIBROCIMENTO FORNECIMENTO E INSTALAÇÃO. AF_06/2016	UN	3,00	R$ 26,39	R$ 31,89	R$ 95,67
12.1.2.5	94711	SINAPI	ADAPTADOR COM FLANGES LIVRES, PVC, SOLDÁVEL, DN 50 MM X 1 1/2 , INSTALADO EM RESERVAÇÃO DE ÁGUA DE EDIFICAÇÃO QUE POSSUA RESERVATÓRIO DE FIBRA/FIBROCIMENTO FORNECIMENTO E INSTALAÇÃO. AF_06/2016	UN	1,00	R$ 64,85	R$ 78,36	R$ 78,36
12.1.2.6	94797	SINAPI	TORNEIRA DE BOIA, ROSCÁVEL, 1", FORNECIDA E INSTALADA EM RESERVAÇÃO DE ÁGUA. AF_06/2016	UN	1,00	R$ 61,32	R$ 74,09	R$ 74,09
12.1.3	**TUBOS E CONEXÕES**							
12.1.3.1	89401	SINAPI	TUBO, PVC, SOLDÁVEL, DN 20MM, INSTALADO EM RAMAL DE DISTRIBUIÇÃO DE ÁGUA - FORNECIMENTO E INSTALAÇÃO. AF_12/2014	M	545,63	R$ 7,58	R$ 9,16	R$ 4.997,97
12.1.3.2	89446	SINAPI	TUBO, PVC, SOLDÁVEL, DN 25MM, INSTALADO EM PRUMADA DE ÁGUA - FORNECIMENTO E INSTALAÇÃO. AF_12/2014	M	245,01	R$ 5,60	R$ 6,77	R$ 1.658,72
12.1.3.3	89447	SINAPI	TUBO, PVC, SOLDÁVEL, DN 32MM, INSTALADO EM PRUMADA DE ÁGUA - FORNECIMENTO E INSTALAÇÃO. AF_12/2014	M	90,80	R$ 12,02	R$ 14,52	R$ 1.318,42
12.1.3.4	89448	SINAPI	TUBO, PVC, SOLDÁVEL, DN 40MM, INSTALADO EM PRUMADA DE ÁGUA - FORNECIMENTO E INSTALAÇÃO. AF_12/2014	M	104,39	R$ 17,32	R$ 20,93	R$ 2.184,88
12.1.3.5	89449	SINAPI	TUBO, PVC, SOLDÁVEL, DN 50MM, INSTALADO EM PRUMADA DE ÁGUA - FORNECIMENTO E INSTALAÇÃO. AF_12/2014	M	149,78	R$ 19,92	R$ 24,07	R$ 3.605,20
12.1.3.6	89404	SINAPI	JOELHO 90 GRAUS, PVC, SOLDÁVEL, DN 20MM, INSTALADO EM RAMAL DE DISTRIBUIÇÃO DE ÁGUA - FORNECIMENTO E INSTALAÇÃO. AF_12/2014	UN	151,00	R$ 4,38	R$ 5,29	R$ 798,79
12.1.3.7	89481	SINAPI	JOELHO 90 GRAUS, PVC, SOLDÁVEL, DN 25MM, INSTALADO EM PRUMADA DE ÁGUA - FORNECIMENTO E INSTALAÇÃO. AF_12/2014	UN	14,00	R$ 4,18	R$ 5,05	R$ 70,70

PREFEITURA DE GOIÂNIA

PLANILHA ORÇAMENTÁRIA

OBRA: CASA DA MULHER BRASILEIRA
LOCAL: ALAMEDA VITÓRIA RÉGIA COM RUA ÁGATA QD. 52 LT. 01 S/N APM C18 LOTEAMENTO GOIANIA II. GOIÂNIA – GO
PROPRIETÁRIO: PREFEITURA MUNICIPAL DE GOIÂNIA
FONTE DE RECURSOS: MINISTÉRIO DA MULHER, DA FAMÍLIA E DOS DIREITOS HUMANOS
ENGENHEIRO(A) CIVIL: MARCELO ITIBERÊ DA CUNHA MENDES CREA: 1015156622/D-GO
PRAZO DA OBRA: 12 MESES ART N°: 1020210213727
TABELAS DE REFERÊNCIAS: SINAPI - 07/2021 ONERADA; GOINFRA - TABELA 149 ONERADA - Data Base: 01/07/2021
ENCARGOS SOCIAIS: SINAPI ONERADOS: 114,70%(HORA) 72,66%(MÊS) / GOINFRA ONERADOS - T 141,: 119,02%(HORA) 75,89%(MÊS)
PARA ELABORAÇÃO DESTE ORÇAMENTO, FORAM UTILIZADOS OS ENCARGOS SOCIAIS DO SINAPI/GOINFRA PARA A UNIDADE DA FEDERAÇÃO INDICADA.

COORDENADAS GEOGRÁFICAS: 16°37'56.2"S / 49°15'03.5"O
ÁREA DO TERRENO: 8151,00 M²
ÁREA CONSTRUÍDA: 3520,94 M²
ÁREA DE IMPLANTAÇÃO: 8514,78 M²

CONVÊNIO: 904196/2020
CONTRATO CAIXA: 01072822-63
DATA: 24/11/2021
ALOR TOTAL COM BDI: R$ 12.964.094,62
VALOR REPASSE: R$ 9.450.000,00
VALOR CONTRAPARTIDA: R$ 3.514.094,62
BDI ONERADO: 20,83%
BDI MATERIAL: 12,85%

ITEM	CÓDIGO	ORGÃO	DESCRIÇÃO DOS SERVIÇOS	UNID.	QUANT.	PR. UNIT. (R$)	PR. UNIT. COM BDI (R$)	PR. TOTAL COM BDI (R$)
12.1.3.8	89492	SINAPI	JOELHO 90 GRAUS, PVC, SOLDÁVEL, DN 32MM, INSTALADO EM PRUMADA DE ÁGUA - FORNECIMENTO E INSTALAÇÃO. AF 12/2014	UN	24,00	R$ 6,86	R$ 8,29	R$ 198,96
12.1.3.9	89497	SINAPI	JOELHO 90 GRAUS, PVC, SOLDÁVEL, DN 40MM, INSTALADO EM PRUMADA DE ÁGUA - FORNECIMENTO E INSTALAÇÃO. AF 12/2014	UN	12,00	R$ 11,69	R$ 14,13	R$ 169,56
12.1.3.10	89501	SINAPI	JOELHO 90 GRAUS, PVC, SOLDÁVEL, DN 50MM, INSTALADO EM PRUMADA DE ÁGUA - FORNECIMENTO E INSTALAÇÃO. AF 12/2014	UN	5,00	R$ 13,88	R$ 16,77	R$ 83,85
12.1.3.11	81376	GOINFRA	JOELHO DE REDUCAO 90 GRAUS SOLD.DIAM.25X20MM	Un	8,00	R$ 7,99	R$ 9,65	R$ 77,20
12.1.3.12	81340	GOINFRA	JOELHO REDUÇÃO 90º SOLDÁVEL 32 mm X 25 mm	Un	2,00	R$ 9,91	R$ 11,97	R$ 23,94
12.1.3.13	89438	SINAPI	TE, PVC, SOLDÁVEL, DN 20MM, INSTALADO EM RAMAL DE DISTRIBUIÇÃO DE ÁGUA - FORNECIMENTO E INSTALAÇÃO. AF 12/2014	UN	107,00	R$ 6,32	R$ 7,64	R$ 817,48
12.1.3.14	89617	SINAPI	TE, PVC, SOLDÁVEL, DN 25MM, INSTALADO EM PRUMADA DE ÁGUA - FORNECIMENTO E INSTALAÇÃO. AF 12/2014	UN	19,00	R$ 6,11	R$ 7,38	R$ 140,22
12.1.3.15	89620	SINAPI	TE, PVC, SOLDÁVEL, DN 32MM, INSTALADO EM PRUMADA DE ÁGUA - FORNECIMENTO E INSTALAÇÃO. AF 12/2014	UN	10,00	R$ 11,02	R$ 13,32	R$ 133,20
12.1.3.16	89623	SINAPI	TE, PVC, SOLDÁVEL, DN 40MM, INSTALADO EM PRUMADA DE ÁGUA - FORNECIMENTO E INSTALAÇÃO. AF 12/2014	UN	1,00	R$ 18,62	R$ 22,50	R$ 22,50
12.1.3.17	89625	SINAPI	TE, PVC, SOLDÁVEL, DN 50MM, INSTALADO EM PRUMADA DE ÁGUA - FORNECIMENTO E INSTALAÇÃO. AF 12/2014	UN	4,00	R$ 22,25	R$ 26,88	R$ 107,52
12.1.3.18	89619	SINAPI	TÊ DE REDUÇÃO, PVC, SOLDÁVEL, DN 25MM X 20MM, INSTALADO EM PRUMADA DE ÁGUA - FORNECIMENTO E INSTALAÇÃO. AF 12/2014	UN	9,00	R$ 8,69	R$ 10,50	R$ 94,50
12.1.3.19	89622	SINAPI	TÊ DE REDUÇÃO, PVC, SOLDÁVEL, DN 32MM X 25MM, INSTALADO EM PRUMADA DE ÁGUA - FORNECIMENTO E INSTALAÇÃO. AF 12/2014	UN	4,00	R$ 13,58	R$ 16,41	R$ 65,64
12.1.3.20	89624	SINAPI	TÊ DE REDUÇÃO, PVC, SOLDÁVEL, DN 40MM X 32MM, INSTALADO EM PRUMADA DE ÁGUA - FORNECIMENTO E INSTALAÇÃO. AF 12/2014	UN	4,00	R$ 19,90	R$ 24,05	R$ 96,20
12.1.3.21	89626	SINAPI	TÊ DE REDUÇÃO, PVC, SOLDÁVEL, DN 50MM X 40MM, INSTALADO EM PRUMADA DE ÁGUA - FORNECIMENTO E INSTALAÇÃO. AF 12/2014	UN	10,00	R$ 32,17	R$ 38,87	R$ 388,70
12.1.3.22	81368	GOINFRA	JOELHO 90 GRAUS SOLD.C/BUCHA LATAO 20 X 1/2"	Un	155,00	R$ 10,07	R$ 12,17	R$ 1.886,35
12.1.3.23	90373	SINAPI	JOELHO 90 GRAUS COM BUCHA DE LATÃO, PVC, SOLDÁVEL, DN 25MM, X 1/2"INSTALADO EM RAMAL OU SUB-RAMAL DE ÁGUA - FORNECIMENTO E INSTALAÇÃO. AF 12/2014	UN	13,00	R$ 14,49	R$ 17,51	R$ 227,63
12.1.3.24	89394	SINAPI	TÊ COM BUCHA DE LATÃO NA BOLSA CENTRAL, PVC, SOLDÁVEL, DN 20MM X 1/2", INSTALADO EM RAMAL OU SUB-RAMAL DE ÁGUA - FORNECIMENTO E INSTALAÇÃO. AF 12/2014	UN	10,00	R$ 20,21	R$ 24,42	R$ 244,20
12.1.3.25	89373	SINAPI	LUVA DE REDUÇÃO, PVC, SOLDÁVEL, DN 25MM X 20MM, INSTALADO EM RAMAL OU SUB-RAMAL DE ÁGUA - FORNECIMENTO E INSTALAÇÃO. AF 12/2014	UN	20,00	R$ 5,71	R$ 6,90	R$ 138,00
12.1.3.26	89426	SINAPI	LUVA DE REDUÇÃO, PVC, SOLDÁVEL, DN 32MM X 25MM, INSTALADO EM RAMAL DE DISTRIBUIÇÃO DE ÁGUA - FORNECIMENTO E INSTALAÇÃO. AF 12/2014	UN	5,00	R$ 7,98	R$ 9,64	R$ 48,20
12.1.3.27	89433	SINAPI	LUVA DE REDUÇÃO, PVC, SOLDÁVEL, DN 40MM X 32MM, INSTALADO EM RAMAL DE DISTRIBUIÇÃO DE ÁGUA - FORNECIMENTO E INSTALAÇÃO. AF 12/2014	UN	13,00	R$ 9,73	R$ 11,76	R$ 152,88
12.1.3.28	81175	GOINFRA	BUCHA DE REDUCAO SOLD.LONGA 32 X 20 mm	Un	34,00	R$ 5,52	R$ 6,67	R$ 226,78
12.1.3.29	81176	GOINFRA	BUCHA DE REDUCAO SOLD.LONGA 40 X 20 mm	Un	3,00	R$ 8,19	R$ 9,90	R$ 29,70
12.2	**ESGOTO**							
12.2.1	**CAIXAS DE PASSAGEM**							

PREFEITURA DE GOIÂNIA

PLANILHA ORÇAMENTÁRIA

OBRA: CASA DA MULHER BRASILEIRA
LOCAL: ALAMEDA VITÓRIA RÉGIA COM RUA ÁGATA QD. 52 LT. 01 S/N APM C18 LOTEAMENTO GOIANIA II. GOIÂNIA – GO
PROPRIETÁRIO: PREFEITURA MUNICIPAL DE GOIÂNIA
FONTE DE RECURSOS: MINISTÉRIO DA MULHER, DA FAMÍLIA E DOS DIREITOS HUMANOS
ENGENHEIRO(A) CIVIL: MARCELO ITIBERÊ DA CUNHA MENDES CREA: 1015156622/D-GO
PRAZO DA OBRA: 12 MESES ART N°: 1020210213727
TABELAS DE REFERÊNCIAS: SINAPI - 07/2021 ONERADA; GOINFRA - TABELA 149 ONERADA - Data Base: 01/07/2021
ENCARGOS SOCIAIS: SINAPI ONERADOS: 114,70%(HORA) 72,66%(MÊS) / GOINFRA ONERADOS - T 141,: 119,02%(HORA) 75,89%(MÊS)
PARA ELABORAÇÃO DESTE ORÇAMENTO, FORAM UTILIZADOS OS ENCARGOS SOCIAIS DO SINAPI/GOINFRA PARA A UNIDADE DA FEDERAÇÃO INDICADA.

COORDENADAS GEOGRÁFICAS: 16°37'56.2"S / 49°15'03.5"O
ÁREA DO TERRENO: 8151,00 M²
ÁREA CONSTRUÍDA: 3520,94 M²
ÁREA DE IMPLANTAÇÃO: 8514,78 M²

CONVÊNIO: 904196/2020
CONTRATO CAIXA: 01072822-63
DATA: 24/11/2021
ALOR TOTAL COM BDI: R$ 12.964.094,62
VALOR REPASSE: R$ 9.450.000,00
VALOR CONTRAPARTIDA: R$ 3.514.094,62
BDI ONERADO: 20,83%
BDI MATERIAL: 12,85%

ITEM	CÓDIGO	ORGÃO	DESCRIÇÃO DOS SERVIÇOS	UNID.	QUANT.	PR. UNIT. (R$)	PR. UNIT. COM BDI (R$)	PR. TOTAL COM BDI (R$)
12.2.1.1	81833	GOINFRA	CAIXA DE INSPEÇÃO - ESCAVAÇÃO MANUAL / REATERRO/ APILOAMENTO DO FUNDO	m3	4,45	R$ 37,86	R$ 45,75	R$ 203,59
12.2.1.2	81831	GOINFRA	CAIXA DE INSPEÇÃO - ALVENARIA DE 1/2 VEZ COM REVESTIMENTO INTERNO EM REBOCO PAULISTA A-14 (COM ADIÇÃO DE IMPERMEABILIZANTE)	m2	6,84	R$ 126,66	R$ 153,04	R$ 1.046,79
12.2.1.3	81830	GOINFRA	CAIXA DE INSPEÇÃO - LASTRO DE CONCRETO (COM ADIÇÃO DE IMPERMEABILIZANTE) 20MPA E=5CM PARA O FUNDO	m3	0,34	R$ 662,27	R$ 800,22	R$ 272,07
12.2.1.4	81829	GOINFRA	CAIXA DE INSPEÇÃO - TAMPA EM CONCRETO ARMADO 25 MPA E=5CM	m2	6,84	R$ 99,81	R$ 120,60	R$ 824,90
12.2.1.5	81846	GOINFRA	CAIXA DE GORDURA E INSPEÇÃO EM PVC/ABS 19 LITROS COM TAMPA E PORTA TAMPA E CESTO DE LIMPEZA REMOVÍVEL	un	2,00	R$ 377,68	R$ 456,35	R$ 912,70
12.2.2	**ACESSÓRIOS**							
12.2.2.1	89707	SINAPI	CAIXA SIFONADA, PVC, DN 100 X 100 X 50 MM, JUNTA ELÁSTICA, FORNECIDA E INSTALADA EM RAMAL DE DESCARGA OU EM RAMAL DE ESGOTO SANITÁRIO. AF 12/2014	UN	35,00	R$ 29,15	R$ 35,22	R$ 1.232,70
12.2.2.2	89709	SINAPI	RALO SIFONADO, PVC, DN 100 X 40 MM, JUNTA SOLDÁVEL, FORNECIDO E INSTALADO EM RAMAL DE DESCARGA OU EM RAMAL DE ESGOTO SANITÁRIO. AF 12/2014	UN	8,00	R$ 11,19	R$ 13,52	R$ 108,16
12.2.2.3	81885	GOINFRA	TERMINAL DE VENTILACAO DIAMETRO 50 MM	Un	9,00	R$ 8,59	R$ 10,38	R$ 93,42
12.2.3	**TUBOS E CONEXÕES**							
12.2.3.1	89711	SINAPI	TUBO PVC, SERIE NORMAL, ESGOTO PREDIAL, DN 40 MM, FORNECIDO E INSTALADO EM RAMAL DE DESCARGA OU RAMAL DE ESGOTO SANITÁRIO. AF 12/2014	M	42,50	R$ 17,71	R$ 21,40	R$ 909,50
12.2.3.2	89712	SINAPI	TUBO PVC, SERIE NORMAL, ESGOTO PREDIAL, DN 50 MM, FORNECIDO E INSTALADO EM RAMAL DE DESCARGA OU RAMAL DE ESGOTO SANITÁRIO. AF 12/2014	M	211,33	R$ 26,96	R$ 32,58	R$ 6.885,13
12.2.3.3	89714	SINAPI	TUBO PVC, SERIE NORMAL, ESGOTO PREDIAL, DN 100 MM, FORNECIDO E INSTALADO EM RAMAL DE DESCARGA OU RAMAL DE ESGOTO SANITÁRIO. AF 12/2014	M	331,67	R$ 51,93	R$ 62,75	R$ 20.812,29
12.2.3.4	89849	SINAPI	TUBO PVC, SERIE NORMAL, ESGOTO PREDIAL, DN 150 MM, FORNECIDO E INSTALADO EM SUBCOLETOR AÉREO DE ESGOTO SANITÁRIO. AF 12/2014	M	69,64	R$ 61,81	R$ 74,69	R$ 5.201,41
12.2.3.5	89784	SINAPI	TE, PVC, SERIE NORMAL, ESGOTO PREDIAL, DN 50 X 50 MM, JUNTA ELÁSTICA, FORNECIDO E INSTALADO EM RAMAL DE DESCARGA OU RAMAL DE ESGOTO SANITÁRIO. AF 12/2014	UN	1,00	R$ 18,85	R$ 22,78	R$ 22,78
12.2.3.6	89796	SINAPI	TE, PVC, SERIE NORMAL, ESGOTO PREDIAL, DN 100 X 100 MM, JUNTA ELÁSTICA, FORNECIDO E INSTALADO EM RAMAL DE DESCARGA OU RAMAL DE ESGOTO SANITÁRIO. AF 12/2014	UN	13,00	R$ 38,95	R$ 47,06	R$ 611,78
12.2.3.7	89726	SINAPI	JOELHO 45 GRAUS, PVC, SERIE NORMAL, ESGOTO PREDIAL, DN 40 MM, JUNTA SOLDÁVEL, FORNECIDO E INSTALADO EM RAMAL DE DESCARGA OU RAMAL DE ESGOTO SANITÁRIO. AF 12/2014	UN	16,00	R$ 6,59	R$ 7,96	R$ 127,36
12.2.3.8	89732	SINAPI	JOELHO 45 GRAUS, PVC, SERIE NORMAL, ESGOTO PREDIAL, DN 50 MM, JUNTA ELÁSTICA, FORNECIDO E INSTALADO EM RAMAL DE DESCARGA OU RAMAL DE ESGOTO SANITÁRIO. AF 12/2014	UN	61,00	R$ 10,63	R$ 12,84	R$ 783,24
12.2.3.9	89746	SINAPI	JOELHO 45 GRAUS, PVC, SERIE NORMAL, ESGOTO PREDIAL, DN 100 MM, JUNTA ELÁSTICA, FORNECIDO E INSTALADO EM RAMAL DE DESCARGA OU RAMAL DE ESGOTO SANITÁRIO. AF 12/2014	UN	13,00	R$ 22,96	R$ 27,74	R$ 360,62

PREFEITURA DE GOIÂNIA

PLANILHA ORÇAMENTÁRIA

OBRA: CASA DA MULHER BRASILEIRA
LOCAL: ALAMEDA VITÓRIA RÉGIA COM RUA ÁGATA QD. 52 LT. 01 S/N APM C18 LOTEAMENTO GOIANIA II. GOIÂNIA – GO
PROPRIETÁRIO: PREFEITURA MUNICIPAL DE GOIÂNIA
FONTE DE RECURSOS: MINISTÉRIO DA MULHER, DA FAMÍLIA E DOS DIREITOS HUMANOS
ENGENHEIRO(A) CIVIL: MARCELO ITIBERÊ DA CUNHA MENDES CREA: 1015156622/D-GO
PRAZO DA OBRA: 12 MESES ART N°: 1020210213727
TABELAS DE REFERÊNCIAS: SINAPI - 07/2021 ONERADA; GOINFRA - TABELA 149 ONERADA - Data Base: 01/07/2021
ENCARGOS SOCIAIS: SINAPI ONERADOS: 114,70%(HORA) 72,66%(MÊS) / GOINFRA ONERADOS - T 141,: 119,02%(HORA) 75,89%(MÊS)
PARA ELABORAÇÃO DESTE ORÇAMENTO, FORAM UTILIZADOS OS ENCARGOS SOCIAIS DO SINAPI/GOINFRA PARA A UNIDADE DA FEDERAÇÃO INDICADA.

COORDENADAS GEOGRÁFICAS: 16°37'56.2"S / 49°15'03.5"O
ÁREA DO TERRENO: 8151,00 M²
ÁREA CONSTRUÍDA: 3520,94 M²
ÁREA DE IMPLANTAÇÃO: 8514,78 M²

CONVÊNIO: 904196/2020
CONTRATO CAIXA: 01072822-63
DATA: 24/11/2021
ALOR TOTAL COM BDI: R$ 12.964.094,62
VALOR REPASSE: R$ 9.450.000,00
VALOR CONTRAPARTIDA: R$ 3.514.094,62
BDI ONERADO: 20,83%
BDI MATERIAL: 12,85%

ITEM	CÓDIGO	ORGÃO	DESCRIÇÃO DOS SERVIÇOS	UNID.	QUANT.	PR. UNIT. (R$)	PR. UNIT. COM BDI (R$)	PR. TOTAL COM BDI (R$)
12.2.3.10	89724	SINAPI	JOELHO 90 GRAUS, PVC, SERIE NORMAL, ESGOTO PREDIAL, DN 40 MM, JUNTA SOLDÁVEL, FORNECIDO E INSTALADO EM RAMAL DE DESCARGA OU RAMAL DE ESGOTO SANITÁRIO. AF 12/2014	UN	32,00	R$ 9,57	R$ 11,56	R$ 369,92
12.2.3.11	89731	SINAPI	JOELHO 90 GRAUS, PVC, SERIE NORMAL, ESGOTO PREDIAL, DN 50 MM, JUNTA ELÁSTICA, FORNECIDO E INSTALADO EM RAMAL DE DESCARGA OU RAMAL DE ESGOTO SANITÁRIO. AF 12/2014	UN	111,00	R$ 9,93	R$ 12,00	R$ 1.332,00
12.2.3.12	89744	SINAPI	JOELHO 90 GRAUS, PVC, SERIE NORMAL, ESGOTO PREDIAL, DN 100 MM, JUNTA ELÁSTICA, FORNECIDO E INSTALADO EM RAMAL DE DESCARGA OU RAMAL DE ESGOTO SANITÁRIO. AF 12/2014	UN	24,00	R$ 23,03	R$ 27,83	R$ 667,92
12.2.3.13	89785	SINAPI	JUNÇÃO SIMPLES, PVC, SERIE NORMAL, ESGOTO PREDIAL, DN 50 X 50 MM, JUNTA ELÁSTICA, FORNECIDO E INSTALADO EM RAMAL DE DESCARGA OU RAMAL DE ESGOTO SANITÁRIO. AF 12/2014	UN	22,00	R$ 20,86	R$ 25,21	R$ 554,62
12.2.3.14	81973	GOINFRA	JUNCAO SIMPLES DIAM. 100 X 50 MM	Un	44,00	R$ 29,06	R$ 35,11	R$ 1.544,84
12.2.3.15	82001	GOINFRA	LUVA SIMPLES DIAMETRO 40 MM	Un	84,00	R$ 5,41	R$ 6,54	R$ 549,36
12.2.3.16	89754	SINAPI	LUVA DE CORRER, PVC, SERIE NORMAL, ESGOTO PREDIAL, DN 50 MM, JUNTA ELÁSTICA, FORNECIDO E INSTALADO EM RAMAL DE DESCARGA OU RAMAL DE ESGOTO SANITÁRIO. AF 12/2014	UN	16,00	R$ 16,89	R$ 20,41	R$ 326,56
12.2.3.17	89779	SINAPI	LUVA DE CORRER, PVC, SERIE NORMAL, ESGOTO PREDIAL, DN 100 MM, JUNTA ELÁSTICA, FORNECIDO E INSTALADO EM RAMAL DE DESCARGA OU RAMAL DE ESGOTO SANITÁRIO. AF 12/2014	UN	70,00	R$ 29,82	R$ 36,03	R$ 2.522,10
12.3	**ESGOTO PLUVIAL**							
12.3.1	**CAIXAS DE PASSAGEM**							
12.3.1.1	81827	GOINFRA	CAIXA DE AREIA 60X60CM FUNDO DE BRITA SEM TAMPA	Un	53,00	R$ 344,37	R$ 416,10	R$ 22.053,30
12.3.1.2	81829	GOINFRA	CAIXA DE INSPEÇÃO - TAMPA EM CONCRETO ARMADO 25 MPA E=5CM	m2	19,08	R$ 99,81	R$ 120,60	R$ 2.301,05
12.3.2	**ACESSÓRIOS**							
12.3.2.1	COMPOSIÇÃO 14	PREF. DE GOIÂNIA	CANALETA PARA ÁGUAS PLUVIAIS EM CONCRETO MOLDADA IN-LOCO, LARG = 30CM	M	93,58	R$ 213,22	R$ 257,63	R$ 24.109,02
12.3.2.2	180323	GOINFRA	GRELHA PADRÃO GOINFRA DE FERRO CHATO COM BERÇO (ESPAÇAMENTO ENTRE FACES = 1,5CM - NBR 9050 ACESSIBILIDADE)	m2	28,07	R$ 661,48	R$ 799,27	R$ 22.435,51
12.3.2.3	COMPOSIÇÃO 15	PREF. DE GOIÂNIA	RALO FOFO SEMIESFERICO (RALO ABACAXI), 100 MM	UN	184,00	R$ 28,19	R$ 34,06	R$ 6.267,04
12.3.3	**TUBOS E CONEXÕES**							
12.3.3.1	89512	SINAPI	TUBO PVC, SÉRIE R, ÁGUA PLUVIAL, DN 100 MM, FORNECIDO E INSTALADO EM RAMAL DE ENCAMINHAMENTO. AF 12/2014	M	788,16	R$ 67,13	R$ 81,11	R$ 63.927,66
12.3.3.2	82333	GOINFRA	TUBO LEVE PVC RIGIDO DIAMETRO 300 MM	M	507,45	R$ 114,78	R$ 138,69	R$ 70.378,24
12.3.3.3	95694	SINAPI	CURVA 90 GRAUS, PVC, SERIE R, ÁGUA PLUVIAL, DN 100 MM, JUNTA ELÁSTICA, FORNECIDO E INSTALADO EM RAMAL DE ENCAMINHAMENTO. AF 12/2014	UN	80,00	R$ 74,87	R$ 90,47	R$ 7.237,60
12.3.3.4	89531	SINAPI	JOELHO 45 GRAUS, PVC, SERIE R, ÁGUA PLUVIAL, DN 100 MM, JUNTA ELÁSTICA, FORNECIDO E INSTALADO EM RAMAL DE ENCAMINHAMENTO. AF 12/2014	UN	91,00	R$ 35,72	R$ 43,16	R$ 3.927,56
12.3.3.5	89571	SINAPI	TÊ, PVC, SERIE R, ÁGUA PLUVIAL, DN 100 X 100 MM, JUNTA ELÁSTICA, FORNECIDO E INSTALADO EM RAMAL DE ENCAMINHAMENTO. AF 12/2014	UN	102,00	R$ 75,04	R$ 90,67	R$ 9.248,34
12.4	**DIVERSOS**							
12.4.1	100860	SINAPI	CHUVEIRO ELÉTRICO COMUM CORPO PLÁSTICO, TIPO DUCHA – FORNECIMENTO E INSTALAÇÃO. AF 01/2020	UN	11,00	R$ 61,61	R$ 74,44	R$ 818,84
12.4.2	86888	SINAPI	VASO SANITÁRIO SIFONADO COM CAIXA ACOPLADA LOUÇA BRANCA - FORNECIMENTO E INSTALAÇÃO. AF 01/2020	UN	30,00	R$ 286,52	R$ 346,20	R$ 10.386,00

PLANILHA ORÇAMENTÁRIA

OBRA: CASA DA MULHER BRASILEIRA
LOCAL: ALAMEDA VITÓRIA RÉGIA COM RUA ÁGATA QD. 52 LT. 01 S/N APM C18 LOTEAMENTO GOIANIA II. GOIÂNIA – GO
PROPRIETÁRIO: PREFEITURA MUNICIPAL DE GOIÂNIA
FONTE DE RECURSOS: MINISTÉRIO DA MULHER, DA FAMÍLIA E DOS DIREITOS HUMANOS
ENGENHEIRO(A) CIVIL: MARCELO ITIBERÊ DA CUNHA MENDES CREA: 1015156622/D-GO
PRAZO DA OBRA: 12 MESES ART N°: 1020210213727
TABELAS DE REFERÊNCIAS: SINAPI - 07/2021 ONERADA; GOINFRA - TABELA 149 ONERADA - Data Base: 01/07/2021
ENCARGOS SOCIAIS: SINAPI ONERADOS: 114,70%(HORA) 72,66%(MÊS) / GOINFRA ONERADOS - T 141,: 119,02%(HORA) 75,89%(MÊS)
PARA ELABORAÇÃO DESTE ORÇAMENTO, FORAM UTILIZADOS OS ENCARGOS SOCIAIS DO SINAPI/GOINFRA PARA A UNIDADE DA FEDERAÇÃO INDICADA.

COORDENADAS GEOGRÁFICAS: 16°37'56.2"S / 49°15'03.5"O
ÁREA DO TERRENO: 8151,00 M²
ÁREA CONSTRUÍDA: 3520,94 M²
ÁREA DE IMPLANTAÇÃO: 8514,78 M²

CONVÊNIO: 904196/2020
CONTRATO CAIXA: 01072822-63
DATA: 24/11/2021
ALOR TOTAL COM BDI: R$ 12.964.094,62
VALOR REPASSE: R$ 9.450.000,00
VALOR CONTRAPARTIDA: R$ 3.514.094,62
BDI ONERADO: 20,83%
BDI MATERIAL: 12,85%

ITEM	CÓDIGO	ORGÃO	DESCRIÇÃO DOS SERVIÇOS	UNID.	QUANT.	PR. UNIT. (R$)	PR. UNIT. COM BDI (R$)	PR. TOTAL COM BDI (R$)
12.4.3	95472	SINAPI	VASO SANITARIO SIFONADO CONVENCIONAL PARA PCD SEM FURO FRONTAL COM LOUÇA BRANCA SEM ASSENTO, INCLUSO CONJUNTO DE LIGAÇÃO PARA BACIA SANITÁRIA AJUSTÁVEL - FORNECIMENTO E INSTALAÇÃO. AF_01/2020	UN	5,00	R$ 458,20	R$ 553,64	R$ 2.768,20
12.4.4	100849	SINAPI	ASSENTO SANITÁRIO CONVENCIONAL - FORNECIMENTO E INSTALACAO. AF_01/2020	UN	35,00	R$ 33,89	R$ 40,95	R$ 1.433,25
12.4.5	80508	GOINFRA	BACIA TURCA COM TUBO DE LIGAÇÃO	Un	2,00	R$ 519,22	R$ 627,37	R$ 1.254,74
12.4.6	100858	SINAPI	MICTÓRIO SIFONADO LOUÇA BRANCA -PADRÃO MÉDIO -FORNECIMENTO E INSTALAÇÃO. AF_01/2020	UN	12,00	R$ 369,30	R$ 446,23	R$ 5.354,76
12.4.7	COMPOSIÇÃO 17	PREF. DE GOIÂNIA	LAVATÓRIO LOUÇA BRANCA SUSPENSO, 29,5 X 39CM OU EQUIVALENTE, PADRÃO POPULAR, INCLUSO SIFÃO FLEXÍVEL EM PVC, VÁLVULA E ENGATE FLEXÍVEL 30CM EM PLÁSTICO E TORNEIRA DE MESA COM FECHAMENTO AUTOMÁTICO TEMPORIZADO, PADRÃO POPULAR - FORNECIMENTO E INSTALAÇÃO	UN	10,00	R$ 264,25	R$ 319,29	R$ 3.192,90
12.4.8	COMPOSIÇÃO 18	PREF. DE GOIÂNIA	LAVATÓRIO LOUÇA BRANCA SUSPENSO, 29,5 X 39CM OU EQUIVALENTE, PADRÃO POPULAR, INCLUSO SIFÃO FLEXÍVEL EM PVC, VÁLVULA E ENGATE FLEXÍVEL 30CM EM PLÁSTICO E TORNEIRA DE MESA PARA P.N.E. COM FECHAMENTO AUTOMÁTICO TEMPORIZADO, PADRÃO POPULAR - FORNECIMENTO E INSTALAÇÃO	UN	5,00	R$ 431,91	R$ 521,88	R$ 2.609,40
12.4.9	86937	SINAPI	CUBA DE EMBUTIR OVAL EM LOUÇA BRANCA, 35 X 50CM OU EQUIVALENTE, INCLUSO VÁLVULA EM METAL CROMADO E SIFÃO FLEXÍVEL EM PVC - FORNECIMENTO E INSTALAÇÃO. AF_01/2020	UN	30,00	R$ 129,21	R$ 156,12	R$ 4.683,60
12.4.10	86935	SINAPI	CUBA DE EMBUTIR DE AÇO INOXIDÁVEL MÉDIA, INCLUSO VÁLVULA TIPO AMERICANA EM METAL CROMADO E SIFÃO FLEXÍVEL EM PVC - FORNECIMENTO E INSTALAÇÃO. AF_01/2020	UN	1,00	R$ 234,74	R$ 283,64	R$ 283,64
12.4.11	H687	INS-GOINFRA	BEBEDOURO ELETRICO PRESSAO IBBL BAG 40 OU EQUIVALENTE	un	6,00	R$ 805,69	R$ 909,22	R$ 5.455,32
12.4.12	80811	GOINFRA	TORNEIRA DE JARDIM COM BICO PARA MANGUEIRA DIÂMETRO DE 1/2" E 3/4"	Un	8,00	R$ 58,43	R$ 70,60	R$ 564,80
12.4.13	95544	SINAPI	PAPELEIRA DE PAREDE EM METAL CROMADO SEM TAMPA, INCLUSO FIXAÇÃO. AF_01/2020	UN	35,00	R$ 31,81	R$ 38,44	R$ 1.345,40
12.4.14	95547	SINAPI	SABONETEIRA PLASTICA TIPO DISPENSER PARA SABONETE LIQUIDO COM RESERVATORIO 800 A 1500 ML, INCLUSO FIXAÇÃO. AF_01/2020	UN	45,00	R$ 45,36	R$ 54,81	R$ 2.466,45
12.4.15	COTAÇÃO 07	EXTERNO	TAÇA METÁLICA 50 MIL LITROS, INCLUSIVE FUNDAÇÕES DE CONCRETO ARMADO	UN	1,00	R$ 58.900,00	R$ 66.468,65	R$ 66.468,65
12.4.16	COTAÇÃO 08	EXTERNO	RESERVATÓRIO TIPO CISTERNA DE PVC 10 MIL LITROS APOIADA, INCLUSIVE FUNDAÇÕES DE C.A.	UN	1,00	R$ 5.099,00	R$ 5.754,22	R$ 5.754,22
12.5	**ESCAVAÇÃO DAS INSTALAÇÕES HIDROSSANITÁRIAS**							
12.5.1	93358	SINAPI	ESCAVAÇÃO MANUAL DE VALA COM PROFUNDIDADE MENOR OU IGUAL A 1,30 M. AF_02/2021	M3	233,20	R$ 60,76	R$ 73,42	R$ 17.121,54
12.5.2	96995	SINAPI	REATERRO MANUAL APILOADO COM SOQUETE. AF_10/2017	M3	218,41	R$ 36,84	R$ 44,51	R$ 9.721,43
12.5.3	95877	SINAPI	TRANSPORTE COM CAMINHÃO BASCULANTE DE 18 M³, EM VIA URBANA PAVIMENTADA, DMT ATÉ 30 KM (UNIDADE: M3XKM). AF_07/2020	M3XKM	1140,20	R$ 1,40	R$ 1,69	R$ 1.926,94
13.0	**INSTALAÇÕES ELETRICAS**						**TOTAL DO ITEM COM BDI:**	**R$ 1.736.020,41**
13.1	**ALIMENTADORES DE QUADROS**							

PLANILHA ORÇAMENTÁRIA

OBRA: CASA DA MULHER BRASILEIRA
LOCAL: ALAMEDA VITÓRIA RÉGIA COM RUA ÁGATA QD. 52 LT. 01 S/N APM C18 LOTEAMENTO GOIANIA II. GOIÂNIA – GO
PROPRIETÁRIO: PREFEITURA MUNICIPAL DE GOIÂNIA
FONTE DE RECURSOS: MINISTÉRIO DA MULHER, DA FAMÍLIA E DOS DIREITOS HUMANOS
ENGENHEIRO(A) CIVIL: MARCELO ITIBERÊ DA CUNHA MENDES CREA: 1015156622/D-GO
PRAZO DA OBRA: 12 MESES ART N°: 1020210213727
TABELAS DE REFERÊNCIAS: SINAPI - 07/2021 ONERADA; GOINFRA - TABELA 149 ONERADA - Data Base: 01/07/2021
ENCARGOS SOCIAIS: SINAPI ONERADOS: 114,70%(HORA) 72,66%(MÊS) / GOINFRA ONERADOS - T 141,: 119,02%(HORA) 75,89%(MÊS)
PARA ELABORAÇÃO DESTE ORÇAMENTO, FORAM UTILIZADOS OS ENCARGOS SOCIAIS DO SINAPI/GOINFRA PARA A UNIDADE DA FEDERAÇÃO INDICADA.

COORDENADAS GEOGRÁFICAS: 16°37'56.2"S / 49°15'03.5"O
ÁREA DO TERRENO: 8151,00 M²
ÁREA CONSTRUÍDA: 3520,94 M²
ÁREA DE IMPLANTAÇÃO: 8514,78 M²

CONVÊNIO: 904196/2020
CONTRATO CAIXA: 01072822-63
DATA: 24/11/2021
ALOR TOTAL COM BDI: R$ 12.964.094,62
VALOR REPASSE: R$ 9.450.000,00
VALOR CONTRAPARTIDA: R$ 3.514.094,62
BDI ONERADO: 20,83%
BDI MATERIAL: 12,85%

ITEM	CÓDIGO	ORGÃO	DESCRIÇÃO DOS SERVIÇOS	UNID.	QUANT.	PR. UNIT. (R$)	PR. UNIT. COM BDI (R$)	PR. TOTAL COM BDI (R$)
13.1.1	95747	SINAPI	ELETRODUTO DE AÇO GALVANIZADO, CLASSE SEMI PESADO, DN 32 MM (1 1/4), APARENTE, INSTALADO EM TETO - FORNECIMENTO E INSTALAÇÃO. AF_11/2016_P	M	72,00	R$ 28,82	R$ 34,82	R$ 2.507,04
13.1.2	95748	SINAPI	ELETRODUTO DE AÇO GALVANIZADO, CLASSE SEMI PESADO, DN 40 MM (1 1/2), APARENTE, INSTALADO EM TETO - FORNECIMENTO E INSTALAÇÃO. AF_11/2016_P	M	9,00	R$ 31,47	R$ 38,03	R$ 342,27
13.1.3	71215	GOINFRA	ELETRODUTO EM AÇO GALVANIZADO A FOGO DIÂMETRO 2" - PESADO	M	200,00	R$ 68,65	R$ 82,95	R$ 16.590,00
13.1.4	71216	GOINFRA	ELETRODUTO EM AÇO GALVANIZADO A FOGO DIÂMETRO 2 1/2" - PESADO	M	175,00	R$ 86,56	R$ 104,59	R$ 18.303,25
13.1.5	91869	SINAPI	ELETRODUTO RÍGIDO ROSCÁVEL, PVC, DN 40 MM (1 1/4"), PARA CIRCUITOS TERMINAIS, INSTALADO EM LAJE - FORNECIMENTO E INSTALAÇÃO. AF_12/2015	M	90,00	R$ 11,89	R$ 14,37	R$ 1.293,30
13.1.6	93008	SINAPI	ELETRODUTO RÍGIDO ROSCÁVEL, PVC, DN 50 MM (1 1/2") - FORNECIMENTO E INSTALAÇÃO. AF_12/2015	M	12,00	R$ 11,36	R$ 13,73	R$ 164,76
13.1.7	93012	SINAPI	ELETRODUTO RÍGIDO ROSCÁVEL, PVC, DN 110 MM (4") - FORNECIMENTO E INSTALAÇÃO. AF_12/2015	M	95,00	R$ 41,41	R$ 50,04	R$ 4.753,80
13.1.8	COMPOSIÇÃO 77	PREF. DE GOIÂNIA	ELETROCALHA PERFURADA COM TAMPA 150x100MM	M	57,00	R$ 107,02	R$ 129,31	R$ 7.370,67
13.1.9	70645	GOINFRA	CAIXA DE PASSAGEM METÁLICA DE EMBUTIR 15X15X8 CM	Un	24,00	R$ 53,71	R$ 64,90	R$ 1.557,60
13.1.10	70646	GOINFRA	CAIXA DE PASSAGEM METÁLICA DE EMBUTIR 20X20X10 CM	Un	17,00	R$ 81,18	R$ 98,09	R$ 1.667,53
13.1.11	70710	GOINFRA	CAIXA DE PASSAGEM 30X30X40CM COM TAMPA E DRENO BRITA	Un	6,00	R$ 134,73	R$ 162,79	R$ 976,74
13.1.12	COMPOSIÇÃO 78	PREF. DE GOIÂNIA	CABO MULTIPOLAR DE COBRE, FLEXIVEL, CLASSE 4 OU 5, ISOLACAO EM HEPR, COBERTURA EM PVC-ST2, ANTICHAMA BWF-B, 0,6/1 KV, 3 CONDUTORES DE 2,5 MM2	M	770,00	R$ 13,48	R$ 16,29	R$ 12.543,30
13.1.13	COMPOSIÇÃO 79	PREF. DE GOIÂNIA	CABO MULTIPOLAR DE COBRE, FLEXIVEL, CLASSE 4 OU 5, ISOLACAO EM HEPR, COBERTURA EM PVC-ST2, ANTICHAMA BWF-B, 0,6/1 KV, 3 CONDUTORES DE 4 MM2	M	3120,00	R$ 20,30	R$ 24,53	R$ 76.533,60
13.1.14	COMPOSIÇÃO 80	PREF. DE GOIÂNIA	CABO MULTIPOLAR DE COBRE, FLEXIVEL, CLASSE 4 OU 5, ISOLACAO EM HEPR, COBERTURA EM PVC-ST2, ANTICHAMA BWF-B, 0,6/1 KV, 3 CONDUTORES DE 6 MM2	M	2900,00	R$ 28,70	R$ 34,68	R$ 100.572,00
13.1.15	COMPOSIÇÃO 81	PREF. DE GOIÂNIA	CABO MULTIPOLAR DE COBRE, FLEXIVEL, CLASSE 4 OU 5, ISOLACAO EM HEPR, COBERTURA EM PVC-ST2, ANTICHAMA BWF-B, 0,6/1 KV, 3 CONDUTORES DE 10 MM2	M	1350,00	R$ 47,23	R$ 57,07	R$ 77.044,50
13.1.16	COMPOSIÇÃO 82	PREF. DE GOIÂNIA	CABO MULTIPOLAR DE COBRE, FLEXIVEL, CLASSE 4 OU 5, ISOLACAO EM HEPR, COBERTURA EM PVC-ST2, ANTICHAMA BWF-B, 0,6/1 KV, 3 CONDUTORES DE 16 MM2	M	130,00	R$ 73,62	R$ 88,96	R$ 11.564,80
13.1.17	COMPOSIÇÃO 83	PREF. DE GOIÂNIA	CABO MULTIPOLAR DE COBRE, FLEXIVEL, CLASSE 4 OU 5, ISOLACAO EM HEPR, COBERTURA EM PVC-ST2, ANTICHAMA BWF-B, 0,6/1 KV, 3 CONDUTORES DE 25 MM2	M	470,00	R$ 109,51	R$ 132,32	R$ 62.190,40
13.1.18	COMPOSIÇÃO 84	PREF. DE GOIÂNIA	CABO MULTIPOLAR DE COBRE, FLEXIVEL, CLASSE 4 OU 5, ISOLACAO EM HEPR, COBERTURA EM PVC-ST2, ANTICHAMA BWF-B, 0,6/1 KV, 3 CONDUTORES DE 35 MM2	M	40,00	R$ 126,43	R$ 152,77	R$ 6.110,80
13.1.19	COMPOSIÇÃO 85	PREF. DE GOIÂNIA	CABO MULTIPOLAR DE COBRE, FLEXIVEL, CLASSE 4 OU 5, ISOLACAO EM HEPR, COBERTURA EM PVC-ST2, ANTICHAMA BWF-B, 0,6/1 KV, 3 CONDUTORES DE 185 MM2	M	500,00	R$ 210,03	R$ 253,78	R$ 126.890,00
13.2	**ALIMENTADORES DE AR CONDICIONADO**							
13.2.1	95748	SINAPI	ELETRODUTO DE AÇO GALVANIZADO, CLASSE SEMI PESADO, DN 40 MM (1 1/2), APARENTE, INSTALADO EM TETO - FORNECIMENTO E INSTALAÇÃO. AF_11/2016_P	M	21,00	R$ 31,47	R$ 38,03	R$ 798,63

PREFEITURA DE GOIÂNIA

PLANILHA ORÇAMENTÁRIA

OBRA: CASA DA MULHER BRASILEIRA
LOCAL: ALAMEDA VITÓRIA RÉGIA COM RUA ÁGATA QD. 52 LT. 01 S/N APM C18 LOTEAMENTO GOIANIA II. GOIÂNIA – GO
PROPRIETÁRIO: PREFEITURA MUNICIPAL DE GOIÂNIA
FONTE DE RECURSOS: MINISTÉRIO DA MULHER, DA FAMÍLIA E DOS DIREITOS HUMANOS
ENGENHEIRO(A) CIVIL: MARCELO ITIBERÊ DA CUNHA MENDES CREA: 1015156622/D-GO
PRAZO DA OBRA: 12 MESES ART N°: 1020210213727
TABELAS DE REFERÊNCIAS: SINAPI - 07/2021 ONERADA; GOINFRA - TABELA 149 ONERADA - Data Base: 01/07/2021
ENCARGOS SOCIAIS: SINAPI ONERADOS: 114,70%(HORA) 72,66%(MÊS) / GOINFRA ONERADOS - T 141,: 119,02%(HORA) 75,89%(MÊS)
PARA ELABORAÇÃO DESTE ORÇAMENTO, FORAM UTILIZADOS OS ENCARGOS SOCIAIS DO SINAPI/GOINFRA PARA A UNIDADE DA FEDERAÇÃO INDICADA.

COORDENADAS GEOGRÁFICAS: 16°37'56.2"S / 49°15'03.5"O
ÁREA DO TERRENO: 8151,00 M²
ÁREA CONSTRUÍDA: 3520,94 M²
ÁREA DE IMPLANTAÇÃO: 8514,78 M²

CONVÊNIO: 904196/2020
CONTRATO CAIXA: 01072822-63
DATA: 24/11/2021
ALOR TOTAL COM BDI: R$ 12.964.094,62
VALOR REPASSE: R$ 9.450.000,00
VALOR CONTRAPARTIDA: R$ 3.514.094,62
BDI ONERADO: 20,83%
BDI MATERIAL: 12,85%

ITEM	CÓDIGO	ORGÃO	DESCRIÇÃO DOS SERVIÇOS	UNID.	QUANT.	PR. UNIT. (R$)	PR. UNIT. COM BDI (R$)	PR. TOTAL COM BDI (R$)
13.2.2	71215	GOINFRA	ELETRODUTO EM AÇO GALVANIZADO A FOGO DIÂMETRO 2" - PESADO	M	225,00	R$ 68,65	R$ 82,95	R$ 18.663,75
13.2.3	71216	GOINFRA	ELETRODUTO EM AÇO GALVANIZADO A FOGO DIÂMETRO 2 1/2" - PESADO	M	21,00	R$ 86,56	R$ 104,59	R$ 2.196,39
13.2.4	91868	SINAPI	ELETRODUTO RÍGIDO ROSCÁVEL, PVC, DN 32 MM (1"), PARA CIRCUITOS TERMINAIS, INSTALADO EM LAJE - FORNECIMENTO E INSTALAÇÃO. AF_12/2015	M	12,00	R$ 9,32	R$ 11,26	R$ 135,12
13.2.5	93008	SINAPI	ELETRODUTO RÍGIDO ROSCÁVEL, PVC, DN 50 MM (1 1/2") - FORNECIMENTO E INSTALAÇÃO. AF_12/2015	M	33,00	R$ 11,36	R$ 13,73	R$ 453,09
13.2.6	93009	SINAPI	ELETRODUTO RÍGIDO ROSCÁVEL, PVC, DN 60 MM (2") - FORNECIMENTO E INSTALAÇÃO. AF_12/2015	M	45,00	R$ 16,48	R$ 19,91	R$ 895,95
13.2.7	71232	GOINFRA	ELETRODUTO METALICO FLEXIVEL DIAMETRO DIAM. 1"	M	90,00	R$ 12,07	R$ 14,58	R$ 1.312,20
13.2.8	COMPOSIÇÃO 79	PREF. DE GOIÂNIA	CABO MULTIPOLAR DE COBRE, FLEXIVEL, CLASSE 4 OU 5, ISOLACAO EM HEPR, COBERTURA EM PVC-ST2, ANTICHAMA BWF-B, 0,6/1 KV, 3 CONDUTORES DE 4 MM2	M	3800,00	R$ 20,30	R$ 24,53	R$ 93.214,00
13.2.9	COMPOSIÇÃO 90	PREF. DE GOIÂNIA	CAIXA DE LIGAÇÃO EM ALUMINIO SILÍCIO INJETADO 1"	UN	5,00	R$ 103,36	R$ 124,89	R$ 624,45
13.2.10	COMPOSIÇÃO 91	PREF. DE GOIÂNIA	CAIXA DE LIGAÇÃO EM ALUMINIO SILÍCIO INJETADO 1.1/2"	UN	25,00	R$ 162,45	R$ 196,29	R$ 4.907,25
13.2.11	COMPOSIÇÃO 92	PREF. DE GOIÂNIA	CAIXA DE LIGAÇÃO EM ALUMINIO SILÍCIO INJETADO 2"	UN	51,00	R$ 239,99	R$ 289,98	R$ 14.788,98
13.2.12	COMPOSIÇÃO 93	PREF. DE GOIÂNIA	CAIXA DE LIGAÇÃO EM ALUMINIO SILÍCIO INJETADO 2.1/1"	UN	4,00	R$ 318,27	R$ 384,57	R$ 1.538,28
13.3	**TOMADAS DE REDE COMUM - RECEPÇÃO**							
13.3.1	91867	SINAPI	ELETRODUTO RÍGIDO ROSCÁVEL, PVC, DN 25 MM (3/4"), PARA CIRCUITOS TERMINAIS, INSTALADO EM LAJE - FORNECIMENTO E INSTALAÇÃO. AF_12/2015	M	39,00	R$ 6,79	R$ 8,20	R$ 319,80
13.3.2	91941	SINAPI	CAIXA RETANGULAR 4" X 2" BAIXA (0,30 M DO PISO), PVC, INSTALADA EM PAREDE - FORNECIMENTO E INSTALAÇÃO. AF_12/2015	UN	2,00	R$ 7,47	R$ 9,03	R$ 18,06
13.3.3	70645	GOINFRA	CAIXA DE PASSAGEM METÁLICA DE EMBUTIR 15X15X8 CM	Un	5,00	R$ 53,71	R$ 64,90	R$ 324,50
13.3.4	91926	SINAPI	CABO DE COBRE FLEXÍVEL ISOLADO, 2,5 MM², ANTI-CHAMA 450/750 V, PARA CIRCUITOS TERMINAIS - FORNECIMENTO E INSTALAÇÃO. AF_12/2015	M	140,00	R$ 4,21	R$ 5,09	R$ 712,60
13.3.5	92001	SINAPI	TOMADA BAIXA DE EMBUTIR (1 MÓDULO), 2P+T 20 A, INCLUINDO SUPORTE E PLACA - FORNECIMENTO E INSTALAÇÃO. AF_12/2015	UN	4,00	R$ 20,32	R$ 24,55	R$ 98,20
13.4	**TOMADAS DE REDE COMUM - BLOCO 01**							
13.4.1	95745	SINAPI	ELETRODUTO DE AÇO GALVANIZADO, CLASSE LEVE, DN 20 MM (3/4), APARENTE, INSTALADO EM TETO - FORNECIMENTO E INSTALAÇÃO. AF_11/2016_P	M	30,00	R$ 14,49	R$ 17,51	R$ 525,30
13.4.2	91867	SINAPI	ELETRODUTO RÍGIDO ROSCÁVEL, PVC, DN 25 MM (3/4"), PARA CIRCUITOS TERMINAIS, INSTALADO EM LAJE - FORNECIMENTO E INSTALAÇÃO. AF_12/2015	M	39,00	R$ 6,79	R$ 8,20	R$ 319,80
13.4.3	91941	SINAPI	CAIXA RETANGULAR 4" X 2" BAIXA (0,30 M DO PISO), PVC, INSTALADA EM PAREDE - FORNECIMENTO E INSTALAÇÃO. AF_12/2015	UN	18,00	R$ 7,47	R$ 9,03	R$ 162,54
13.4.4	70645	GOINFRA	CAIXA DE PASSAGEM METÁLICA DE EMBUTIR 15X15X8 CM	Un	8,00	R$ 53,71	R$ 64,90	R$ 519,20
13.4.5	91926	SINAPI	CABO DE COBRE FLEXÍVEL ISOLADO, 2,5 MM², ANTI-CHAMA 450/750 V, PARA CIRCUITOS TERMINAIS - FORNECIMENTO E INSTALAÇÃO. AF_12/2015	M	400,00	R$ 4,21	R$ 5,09	R$ 2.036,00
13.4.6	92001	SINAPI	TOMADA BAIXA DE EMBUTIR (1 MÓDULO), 2P+T 20 A, INCLUINDO SUPORTE E PLACA - FORNECIMENTO E INSTALAÇÃO. AF_12/2015	UN	36,00	R$ 20,32	R$ 24,55	R$ 883,80
13.5	**TOMADAS DE REDE COMUM - BLOCO 02**							
13.5.1	95745	SINAPI	ELETRODUTO DE AÇO GALVANIZADO, CLASSE LEVE, DN 20 MM (3/4), APARENTE, INSTALADO EM TETO - FORNECIMENTO E INSTALAÇÃO. AF_11/2016_P	M	27,00	R$ 14,49	R$ 17,51	R$ 472,77

PREFEITURA DE GOIÂNIA

PLANILHA ORÇAMENTÁRIA

OBRA: CASA DA MULHER BRASILEIRA
LOCAL: ALAMEDA VITÓRIA RÉGIA COM RUA ÁGATA QD. 52 LT. 01 S/N APM C18 LOTEAMENTO GOIANIA II. GOIÂNIA – GO
PROPRIETÁRIO: PREFEITURA MUNICIPAL DE GOIÂNIA
FONTE DE RECURSOS: MINISTÉRIO DA MULHER, DA FAMÍLIA E DOS DIREITOS HUMANOS
ENGENHEIRO(A) CIVIL: MARCELO ITIBERÊ DA CUNHA MENDES CREA: 1015156622/D-GO
PRAZO DA OBRA: 12 MESES ART N°: 1020210213727
TABELAS DE REFERÊNCIAS: SINAPI - 07/2021 ONERADA; GOINFRA - TABELA 149 ONERADA - Data Base: 01/07/2021
ENCARGOS SOCIAIS: SINAPI ONERADOS: 114,70%(HORA) 72,66%(MÊS) / GOINFRA ONERADOS - T 141,: 119,02%(HORA) 75,89%(MÊS)
PARA ELABORAÇÃO DESTE ORÇAMENTO, FORAM UTILIZADOS OS ENCARGOS SOCIAIS DO SINAPI/GOINFRA PARA A UNIDADE DA FEDERAÇÃO INDICADA.

COORDENADAS GEOGRÁFICAS: 16°37'56.2"S / 49°15'03.5"O
ÁREA DO TERRENO: 8151,00 M²
ÁREA CONSTRUÍDA: 3520,94 M²
ÁREA DE IMPLANTAÇÃO: 8514,78 M²

CONVÊNIO: 904196/2020
CONTRATO CAIXA: 01072822-63
DATA: 24/11/2021
ALOR TOTAL COM BDI: R$ 12.964.094,62
VALOR REPASSE: R$ 9.450.000,00
VALOR CONTRAPARTIDA: R$ 3.514.094,62
BDI ONERADO: 20,83%
BDI MATERIAL: 12,85%

ITEM	CÓDIGO	ORGÃO	DESCRIÇÃO DOS SERVIÇOS	UNID.	QUANT.	PR. UNIT. (R$)	PR. UNIT. COM BDI (R$)	PR. TOTAL COM BDI (R$)
13.5.2	91867	SINAPI	ELETRODUTO RÍGIDO ROSCÁVEL, PVC, DN 25 MM (3/4"), PARA CIRCUITOS TERMINAIS, INSTALADO EM LAJE - FORNECIMENTO E INSTALAÇÃO. AF_12/2015	M	39,00	R$ 6,79	R$ 8,20	R$ 319,80
13.5.3	91941	SINAPI	CAIXA RETANGULAR 4" X 2" BAIXA (0,30 M DO PISO), PVC, INSTALADA EM PAREDE - FORNECIMENTO E INSTALAÇÃO. AF_12/2015	UN	9,00	R$ 7,47	R$ 9,03	R$ 81,27
13.5.4	70645	GOINFRA	CAIXA DE PASSAGEM METÁLICA DE EMBUTIR 15X15X8 CM	Un	12,00	R$ 53,71	R$ 64,90	R$ 778,80
13.5.5	91926	SINAPI	CABO DE COBRE FLEXÍVEL ISOLADO, 2,5 MM², ANTI-CHAMA 450/750 V, PARA CIRCUITOS TERMINAIS - FORNECIMENTO E INSTALAÇÃO. AF_12/2015	M	350,00	R$ 4,21	R$ 5,09	R$ 1.781,50
13.5.6	92001	SINAPI	TOMADA BAIXA DE EMBUTIR (1 MÓDULO), 2P+T 20 A, INCLUINDO SUPORTE E PLACA - FORNECIMENTO E INSTALAÇÃO. AF_12/2015	UN	24,00	R$ 20,32	R$ 24,55	R$ 589,20
13.6	**TOMADAS DE REDE COMUM - BLOCO 03**							
13.6.1	95745	SINAPI	ELETRODUTO DE AÇO GALVANIZADO, CLASSE LEVE, DN 20 MM (3/4), APARENTE, INSTALADO EM TETO - FORNECIMENTO E INSTALAÇÃO. AF_11/2016_P	M	39,00	R$ 14,49	R$ 17,51	R$ 682,89
13.6.2	91867	SINAPI	ELETRODUTO RÍGIDO ROSCÁVEL, PVC, DN 25 MM (3/4"), PARA CIRCUITOS TERMINAIS, INSTALADO EM LAJE - FORNECIMENTO E INSTALAÇÃO. AF_12/2015	M	42,00	R$ 6,79	R$ 8,20	R$ 344,40
13.6.3	91941	SINAPI	CAIXA RETANGULAR 4" X 2" BAIXA (0,30 M DO PISO), PVC, INSTALADA EM PAREDE - FORNECIMENTO E INSTALAÇÃO. AF_12/2015	UN	14,00	R$ 7,47	R$ 9,03	R$ 126,42
13.6.4	70645	GOINFRA	CAIXA DE PASSAGEM METÁLICA DE EMBUTIR 15X15X8 CM	Un	8,00	R$ 53,71	R$ 64,90	R$ 519,20
13.6.5	91926	SINAPI	CABO DE COBRE FLEXÍVEL ISOLADO, 2,5 MM², ANTI-CHAMA 450/750 V, PARA CIRCUITOS TERMINAIS - FORNECIMENTO E INSTALAÇÃO. AF_12/2015	M	380,00	R$ 4,21	R$ 5,09	R$ 1.934,20
13.6.6	92001	SINAPI	TOMADA BAIXA DE EMBUTIR (1 MÓDULO), 2P+T 20 A, INCLUINDO SUPORTE E PLACA - FORNECIMENTO E INSTALAÇÃO. AF_12/2015	UN	28,00	R$ 20,32	R$ 24,55	R$ 687,40
13.7	**TOMADAS DE REDE COMUM - BLOCO 04**							
13.7.1	95745	SINAPI	ELETRODUTO DE AÇO GALVANIZADO, CLASSE LEVE, DN 20 MM (3/4), APARENTE, INSTALADO EM TETO - FORNECIMENTO E INSTALAÇÃO. AF_11/2016_P	M	39,00	R$ 14,49	R$ 17,51	R$ 682,89
13.7.2	91867	SINAPI	ELETRODUTO RÍGIDO ROSCÁVEL, PVC, DN 25 MM (3/4"), PARA CIRCUITOS TERMINAIS, INSTALADO EM LAJE - FORNECIMENTO E INSTALAÇÃO. AF_12/2015	M	36,00	R$ 6,79	R$ 8,20	R$ 295,20
13.7.3	91941	SINAPI	CAIXA RETANGULAR 4" X 2" BAIXA (0,30 M DO PISO), PVC, INSTALADA EM PAREDE - FORNECIMENTO E INSTALAÇÃO. AF_12/2015	UN	15,00	R$ 7,47	R$ 9,03	R$ 135,45
13.7.4	70645	GOINFRA	CAIXA DE PASSAGEM METÁLICA DE EMBUTIR 15X15X8 CM	Un	11,00	R$ 53,71	R$ 64,90	R$ 713,90
13.7.5	91926	SINAPI	CABO DE COBRE FLEXÍVEL ISOLADO, 2,5 MM², ANTI-CHAMA 450/750 V, PARA CIRCUITOS TERMINAIS - FORNECIMENTO E INSTALAÇÃO. AF_12/2015	M	350,00	R$ 4,21	R$ 5,09	R$ 1.781,50
13.7.6	91930	SINAPI	CABO DE COBRE FLEXÍVEL ISOLADO, 6 MM², ANTI-CHAMA 450/750 V, PARA CIRCUITOS TERMINAIS - FORNECIMENTO E INSTALAÇÃO. AF_12/2015	M	30,00	R$ 9,63	R$ 11,64	R$ 349,20
13.7.7	92001	SINAPI	TOMADA BAIXA DE EMBUTIR (1 MÓDULO), 2P+T 20 A, INCLUINDO SUPORTE E PLACA - FORNECIMENTO E INSTALAÇÃO. AF_12/2015	UN	30,00	R$ 20,32	R$ 24,55	R$ 736,50
13.8	**TOMADAS DE REDE COMUM - BLOCO 05**							
13.8.1	95745	SINAPI	ELETRODUTO DE AÇO GALVANIZADO, CLASSE LEVE, DN 20 MM (3/4), APARENTE, INSTALADO EM TETO - FORNECIMENTO E INSTALAÇÃO. AF_11/2016_P	M	36,00	R$ 14,49	R$ 17,51	R$ 630,36
13.8.2	91867	SINAPI	ELETRODUTO RÍGIDO ROSCÁVEL, PVC, DN 25 MM (3/4"), PARA CIRCUITOS TERMINAIS, INSTALADO EM LAJE - FORNECIMENTO E INSTALAÇÃO. AF_12/2015	M	51,00	R$ 6,79	R$ 8,20	R$ 418,20

PLANILHA ORÇAMENTÁRIA

OBRA: CASA DA MULHER BRASILEIRA
LOCAL: ALAMEDA VITÓRIA RÉGIA COM RUA ÁGATA QD. 52 LT. 01 S/N APM C18 LOTEAMENTO GOIANIA II. GOIÂNIA – GO
PROPRIETÁRIO: PREFEITURA MUNICIPAL DE GOIÂNIA
FONTE DE RECURSOS: MINISTÉRIO DA MULHER, DA FAMÍLIA E DOS DIREITOS HUMANOS
ENGENHEIRO(A) CIVIL: MARCELO ITIBERÊ DA CUNHA MENDES CREA: 1015156622/D-GO
PRAZO DA OBRA: 12 MESES ART N°: 1020210213727
TABELAS DE REFERÊNCIAS: SINAPI - 07/2021 ONERADA; GOINFRA - TABELA 149 ONERADA - Data Base: 01/07/2021
ENCARGOS SOCIAIS: SINAPI ONERADOS: 114,70%(HORA) 72,66%(MÊS) / GOINFRA ONERADOS - T 141,: 119,02%(HORA) 75,89%(MÊS)
PARA ELABORAÇÃO DESTE ORÇAMENTO, FORAM UTILIZADOS OS ENCARGOS SOCIAIS DO SINAPI/GOINFRA PARA A UNIDADE DA FEDERAÇÃO INDICADA.

COORDENADAS GEOGRÁFICAS: 16°37'56.2"S / 49°15'03.5"O
ÁREA DO TERRENO: 8151,00 M²
ÁREA CONSTRUÍDA: 3520,94 M²
ÁREA DE IMPLANTAÇÃO: 8514,78 M²

CONVÊNIO: 904196/2020
CONTRATO CAIXA: 01072822-63
DATA: 24/11/2021
ALOR TOTAL COM BDI: R$ 12.964.094,62
VALOR REPASSE: R$ 9.450.000,00
VALOR CONTRAPARTIDA: R$ 3.514.094,62
BDI ONERADO: 20,83%
BDI MATERIAL: 12,85%

ITEM	CÓDIGO	ORGÃO	DESCRIÇÃO DOS SERVIÇOS	UNID.	QUANT.	PR. UNIT. (R$)	PR. UNIT. COM BDI (R$)	PR. TOTAL COM BDI (R$)
13.8.3	91941	SINAPI	CAIXA RETANGULAR 4" X 2" BAIXA (0,30 M DO PISO), PVC, INSTALADA EM PAREDE - FORNECIMENTO E INSTALAÇÃO. AF_12/2015	UN	19,00	R$ 7,47	R$ 9,03	R$ 171,57
13.8.4	70645	GOINFRA	CAIXA DE PASSAGEM METÁLICA DE EMBUTIR 15X15X8 CM	Un	12,00	R$ 53,71	R$ 64,90	R$ 778,80
13.8.5	91926	SINAPI	CABO DE COBRE FLEXÍVEL ISOLADO, 2,5 MM², ANTI-CHAMA 450/750 V, PARA CIRCUITOS TERMINAIS - FORNECIMENTO E INSTALAÇÃO. AF_12/2015	M	380,00	R$ 4,21	R$ 5,09	R$ 1.934,20
13.8.6	91930	SINAPI	CABO DE COBRE FLEXÍVEL ISOLADO, 6 MM², ANTI-CHAMA 450/750 V, PARA CIRCUITOS TERMINAIS - FORNECIMENTO E INSTALAÇÃO. AF_12/2015	M	100,00	R$ 9,63	R$ 11,64	R$ 1.164,00
13.8.7	92001	SINAPI	TOMADA BAIXA DE EMBUTIR (1 MÓDULO), 2P+T 20 A, INCLUINDO SUPORTE E PLACA - FORNECIMENTO E INSTALAÇÃO. AF_12/2015	UN	37,00	R$ 20,32	R$ 24,55	R$ 908,35
13.9	**TOMADAS DE REDE COMUM - BLOCO 06**							
13.9.1	95745	SINAPI	ELETRODUTO DE AÇO GALVANIZADO, CLASSE LEVE, DN 20 MM (3/4), APARENTE, INSTALADO EM TETO - FORNECIMENTO E INSTALAÇÃO. AF_11/2016_P	M	27,00	R$ 14,49	R$ 17,51	R$ 472,77
13.9.2	91867	SINAPI	ELETRODUTO RÍGIDO ROSCÁVEL, PVC, DN 25 MM (3/4"), PARA CIRCUITOS TERMINAIS, INSTALADO EM LAJE - FORNECIMENTO E INSTALAÇÃO. AF_12/2015	M	42,00	R$ 6,79	R$ 8,20	R$ 344,40
13.9.3	91941	SINAPI	CAIXA RETANGULAR 4" X 2" BAIXA (0,30 M DO PISO), PVC, INSTALADA EM PAREDE - FORNECIMENTO E INSTALAÇÃO. AF_12/2015	UN	19,00	R$ 7,47	R$ 9,03	R$ 171,57
13.9.4	70645	GOINFRA	CAIXA DE PASSAGEM METÁLICA DE EMBUTIR 15X15X8 CM	Un	8,00	R$ 53,71	R$ 64,90	R$ 519,20
13.9.5	91926	SINAPI	CABO DE COBRE FLEXÍVEL ISOLADO, 2,5 MM², ANTI-CHAMA 450/750 V, PARA CIRCUITOS TERMINAIS - FORNECIMENTO E INSTALAÇÃO. AF_12/2015	M	450,00	R$ 4,21	R$ 5,09	R$ 2.290,50
13.9.6	91930	SINAPI	CABO DE COBRE FLEXÍVEL ISOLADO, 6 MM², ANTI-CHAMA 450/750 V, PARA CIRCUITOS TERMINAIS - FORNECIMENTO E INSTALAÇÃO. AF_12/2015	M	100,00	R$ 9,63	R$ 11,64	R$ 1.164,00
13.9.7	92001	SINAPI	TOMADA BAIXA DE EMBUTIR (1 MÓDULO), 2P+T 20 A, INCLUINDO SUPORTE E PLACA - FORNECIMENTO E INSTALAÇÃO. AF_12/2015	UN	37,00	R$ 20,32	R$ 24,55	R$ 908,35
13.10	**TOMADAS DE REDE COMUM - BLOCO SERVIÇOS**							
13.10.1	95745	SINAPI	ELETRODUTO DE AÇO GALVANIZADO, CLASSE LEVE, DN 20 MM (3/4), APARENTE, INSTALADO EM TETO - FORNECIMENTO E INSTALAÇÃO. AF_11/2016_P	M	42,00	R$ 14,49	R$ 17,51	R$ 735,42
13.10.2	95746	SINAPI	ELETRODUTO DE AÇO GALVANIZADO, CLASSE LEVE, DN 25 MM (1), APARENTE, INSTALADO EM TETO - FORNECIMENTO E INSTALAÇÃO. AF_11/2016_P	M	9,00	R$ 17,93	R$ 21,66	R$ 194,94
13.10.3	95747	SINAPI	ELETRODUTO DE AÇO GALVANIZADO, CLASSE SEMI PESADO, DN 32 MM (1 1/4), APARENTE, INSTALADO EM TETO - FORNECIMENTO E INSTALAÇÃO. AF_11/2016_P	M	6,00	R$ 28,82	R$ 34,82	R$ 208,92
13.10.4	95748	SINAPI	ELETRODUTO DE AÇO GALVANIZADO, CLASSE SEMI PESADO, DN 40 MM (1 1/2), APARENTE, INSTALADO EM TETO - FORNECIMENTO E INSTALAÇÃO. AF_11/2016_P	M	3,00	R$ 31,47	R$ 38,03	R$ 114,09
13.10.5	91867	SINAPI	ELETRODUTO RÍGIDO ROSCÁVEL, PVC, DN 25 MM (3/4"), PARA CIRCUITOS TERMINAIS, INSTALADO EM LAJE - FORNECIMENTO E INSTALAÇÃO. AF_12/2015	M	120,00	R$ 6,79	R$ 8,20	R$ 984,00
13.10.6	91868	SINAPI	ELETRODUTO RÍGIDO ROSCÁVEL, PVC, DN 32 MM (1"), PARA CIRCUITOS TERMINAIS, INSTALADO EM LAJE - FORNECIMENTO E INSTALAÇÃO. AF_12/2015	M	6,00	R$ 9,32	R$ 11,26	R$ 67,56
13.10.7	91941	SINAPI	CAIXA RETANGULAR 4" X 2" BAIXA (0,30 M DO PISO), PVC, INSTALADA EM PAREDE - FORNECIMENTO E INSTALAÇÃO. AF_12/2015	UN	54,00	R$ 7,47	R$ 9,03	R$ 487,62
13.10.8	70645	GOINFRA	CAIXA DE PASSAGEM METÁLICA DE EMBUTIR 15X15X8 CM	Un	27,00	R$ 53,71	R$ 64,90	R$ 1.752,30

PREFEITURA DE GOIÂNIA

PLANILHA ORÇAMENTÁRIA

OBRA: CASA DA MULHER BRASILEIRA
LOCAL: ALAMEDA VITÓRIA RÉGIA COM RUA ÁGATA QD. 52 LT. 01 S/N APM C18 LOTEAMENTO GOIANIA II. GOIÂNIA – GO
PROPRIETÁRIO: PREFEITURA MUNICIPAL DE GOIÂNIA
FONTE DE RECURSOS: MINISTÉRIO DA MULHER, DA FAMÍLIA E DOS DIREITOS HUMANOS
ENGENHEIRO(A) CIVIL: MARCELO ITIBERÊ DA CUNHA MENDES CREA: 1015156622/D-GO
PRAZO DA OBRA: 12 MESES ART N°: 1020210213727
TABELAS DE REFERÊNCIAS: SINAPI - 07/2021 ONERADA; GOINFRA - TABELA 149 ONERADA - Data Base: 01/07/2021
ENCARGOS SOCIAIS: SINAPI ONERADOS: 114,70%(HORA) 72,66%(MÊS) / GOINFRA ONERADOS - T 141,: 119,02%(HORA) 75,89%(MÊS)
PARA ELABORAÇÃO DESTE ORÇAMENTO, FORAM UTILIZADOS OS ENCARGOS SOCIAIS DO SINAPI/GOINFRA PARA A UNIDADE DA FEDERAÇÃO INDICADA.

COORDENADAS GEOGRÁFICAS: 16°37'56.2"S / 49°15'03.5"O
ÁREA DO TERRENO: 8151,00 M²
ÁREA CONSTRUÍDA: 3520,94 M²
ÁREA DE IMPLANTAÇÃO: 8514,78 M²

CONVÊNIO: 904196/2020
CONTRATO CAIXA: 01072822-63
DATA: 24/11/2021
ALOR TOTAL COM BDI: R$ 12.964.094,62
VALOR REPASSE: R$ 9.450.000,00
VALOR CONTRAPARTIDA: R$ 3.514.094,62
BDI ONERADO: 20,83%
BDI MATERIAL: 12,85%

ITEM	CÓDIGO	ORGÃO	DESCRIÇÃO DOS SERVIÇOS	UNID.	QUANT.	PR. UNIT. (R$)	PR. UNIT. COM BDI (R$)	PR. TOTAL COM BDI (R$)
13.10.9	70646	GOINFRA	CAIXA DE PASSAGEM METÁLICA DE EMBUTIR 20X20X10 CM	Un	1,00	R$ 81,18	R$ 98,09	R$ 98,09
13.10.10	91926	SINAPI	CABO DE COBRE FLEXÍVEL ISOLADO, 2,5 MM², ANTI-CHAMA 450/750 V, PARA CIRCUITOS TERMINAIS - FORNECIMENTO E INSTALAÇÃO. AF 12/2015	M	900,00	R$ 4,21	R$ 5,09	R$ 4.581,00
13.10.11	91930	SINAPI	CABO DE COBRE FLEXÍVEL ISOLADO, 6 MM², ANTI-CHAMA 450/750 V, PARA CIRCUITOS TERMINAIS - FORNECIMENTO E INSTALAÇÃO. AF 12/2015	M	850,00	R$ 9,63	R$ 11,64	R$ 9.894,00
13.10.12	92001	SINAPI	TOMADA BAIXA DE EMBUTIR (1 MÓDULO), 2P+T 20 A, INCLUINDO SUPORTE E PLACA - FORNECIMENTO E INSTALAÇÃO. AF 12/2015	UN	98,00	R$ 20,32	R$ 24,55	R$ 2.405,90
13.11	**TOMADAS LOCAL - ESTABILIZADA - RECEPÇÃO**							
13.11.1	95745	SINAPI	ELETRODUTO DE AÇO GALVANIZADO, CLASSE LEVE, DN 20 MM (3/4), APARENTE, INSTALADO EM TETO - FORNECIMENTO E INSTALAÇÃO. AF 11/2016 P	M	12,00	R$ 14,49	R$ 17,51	R$ 210,12
13.11.2	91867	SINAPI	ELETRODUTO RÍGIDO ROSCÁVEL, PVC, DN 25 MM (3/4"), PARA CIRCUITOS TERMINAIS, INSTALADO EM LAJE - FORNECIMENTO E INSTALAÇÃO. AF 12/2015	M	15,00	R$ 6,79	R$ 8,20	R$ 123,00
13.11.3	91868	SINAPI	ELETRODUTO RÍGIDO ROSCÁVEL, PVC, DN 32 MM (1"), PARA CIRCUITOS TERMINAIS, INSTALADO EM LAJE - FORNECIMENTO E INSTALAÇÃO. AF 12/2015	M	21,00	R$ 9,32	R$ 11,26	R$ 236,46
13.11.4	91941	SINAPI	CAIXA RETANGULAR 4" X 2" BAIXA (0,30 M DO PISO), PVC, INSTALADA EM PAREDE - FORNECIMENTO E INSTALAÇÃO. AF 12/2015	UN	2,00	R$ 7,47	R$ 9,03	R$ 18,06
13.11.5	COMPOSIÇÃO 90	PREF. DE GOIÂNIA	CAIXA DE LIGAÇÃO EM ALUMINIO SILÍCIO INJETADO 1"	UN	1,00	R$ 103,36	R$ 124,89	R$ 124,89
13.11.6	70645	GOINFRA	CAIXA DE PASSAGEM METÁLICA DE EMBUTIR 15X15X8 CM	Un	15,00	R$ 53,71	R$ 64,90	R$ 973,50
13.11.7	91926	SINAPI	CABO DE COBRE FLEXÍVEL ISOLADO, 2,5 MM², ANTI-CHAMA 450/750 V, PARA CIRCUITOS TERMINAIS - FORNECIMENTO E INSTALAÇÃO. AF 12/2015	M	550,00	R$ 4,21	R$ 5,09	R$ 2.799,50
13.11.8	92001	SINAPI	TOMADA BAIXA DE EMBUTIR (1 MÓDULO), 2P+T 20 A, INCLUINDO SUPORTE E PLACA - FORNECIMENTO E INSTALAÇÃO. AF 12/2015	UN	22,00	R$ 20,32	R$ 24,55	R$ 540,10
13.12	**TOMADAS LOCAL - ESTABILIZADA - BLOCO 01**							
13.12.1	95745	SINAPI	ELETRODUTO DE AÇO GALVANIZADO, CLASSE LEVE, DN 20 MM (3/4), APARENTE, INSTALADO EM TETO - FORNECIMENTO E INSTALAÇÃO. AF 11/2016 P	M	48,00	R$ 14,49	R$ 17,51	R$ 840,48
13.12.2	91867	SINAPI	ELETRODUTO RÍGIDO ROSCÁVEL, PVC, DN 25 MM (3/4"), PARA CIRCUITOS TERMINAIS, INSTALADO EM LAJE - FORNECIMENTO E INSTALAÇÃO. AF 12/2015	M	24,00	R$ 6,79	R$ 8,20	R$ 196,80
13.12.3	COMPOSIÇÃO 86	PREF. DE GOIÂNIA	ELETROCALHA PERFURADA COM TAMPA 100x50MM	M	27,00	R$ 67,20	R$ 81,20	R$ 2.192,40
13.12.4	91941	SINAPI	CAIXA RETANGULAR 4" X 2" BAIXA (0,30 M DO PISO), PVC, INSTALADA EM PAREDE - FORNECIMENTO E INSTALAÇÃO. AF 12/2015	UN	6,00	R$ 7,47	R$ 9,03	R$ 54,18
13.12.5	70645	GOINFRA	CAIXA DE PASSAGEM METÁLICA DE EMBUTIR 15X15X8 CM	Un	21,00	R$ 53,71	R$ 64,90	R$ 1.362,90
13.12.6	91926	SINAPI	CABO DE COBRE FLEXÍVEL ISOLADO, 2,5 MM², ANTI-CHAMA 450/750 V, PARA CIRCUITOS TERMINAIS - FORNECIMENTO E INSTALAÇÃO. AF 12/2015	M	1035,00	R$ 4,21	R$ 5,09	R$ 5.268,15
13.12.7	92001	SINAPI	TOMADA BAIXA DE EMBUTIR (1 MÓDULO), 2P+T 20 A, INCLUINDO SUPORTE E PLACA - FORNECIMENTO E INSTALAÇÃO. AF 12/2015	UN	36,00	R$ 20,32	R$ 24,55	R$ 883,80
13.13	**TOMADAS LOCAL - ESTABILIZADA - BLOCO 02**							
13.13.1	95745	SINAPI	ELETRODUTO DE AÇO GALVANIZADO, CLASSE LEVE, DN 20 MM (3/4), APARENTE, INSTALADO EM TETO - FORNECIMENTO E INSTALAÇÃO. AF 11/2016 P	M	27,00	R$ 14,49	R$ 17,51	R$ 472,77
13.13.2	95746	SINAPI	ELETRODUTO DE AÇO GALVANIZADO, CLASSE LEVE, DN 25 MM (1), APARENTE, INSTALADO EM TETO - FORNECIMENTO E INSTALAÇÃO. AF 11/2016 P	M	15,00	R$ 17,93	R$ 21,66	R$ 324,90