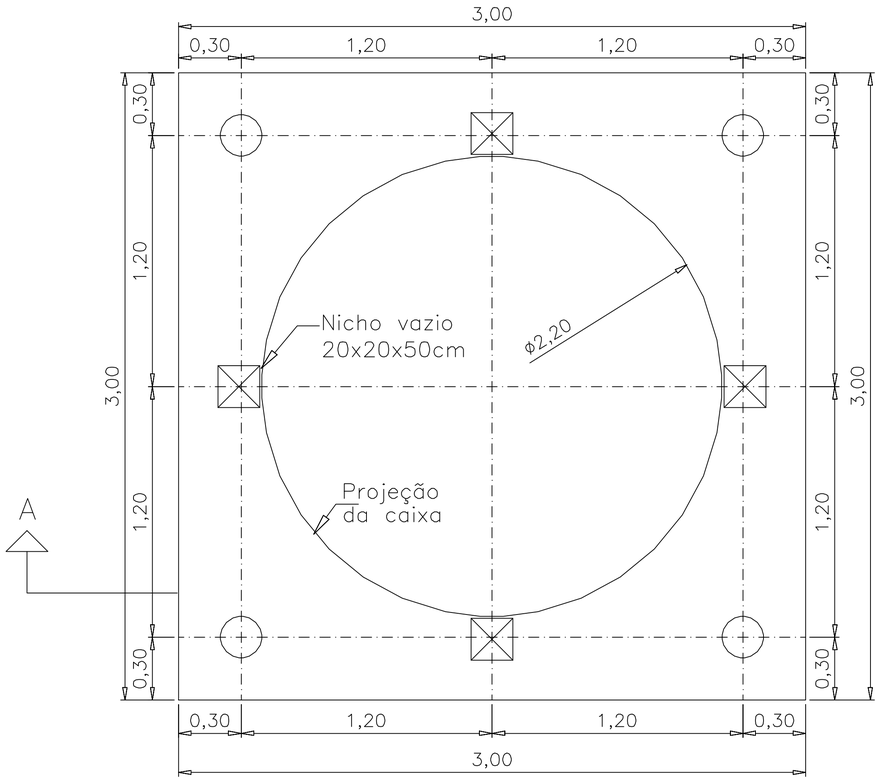

PLANTA

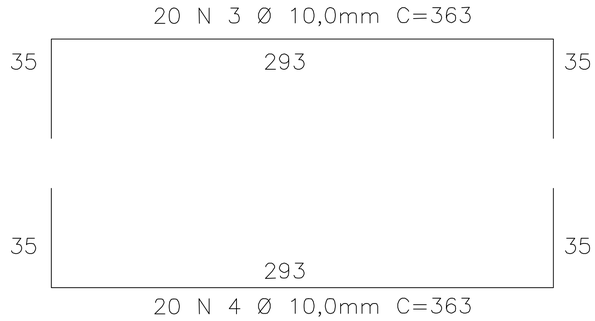

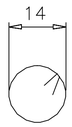

4 N 5 Ø 12.5mm C=75

16 N 1 Ø 5,0mm
c/20 C=55

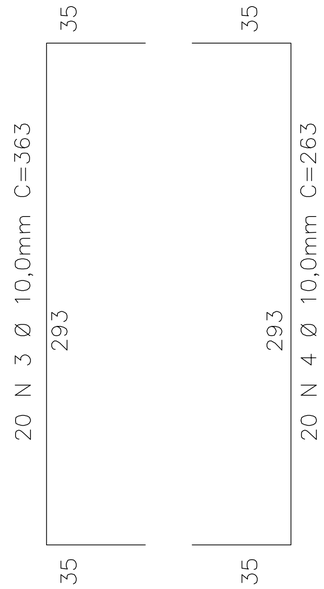

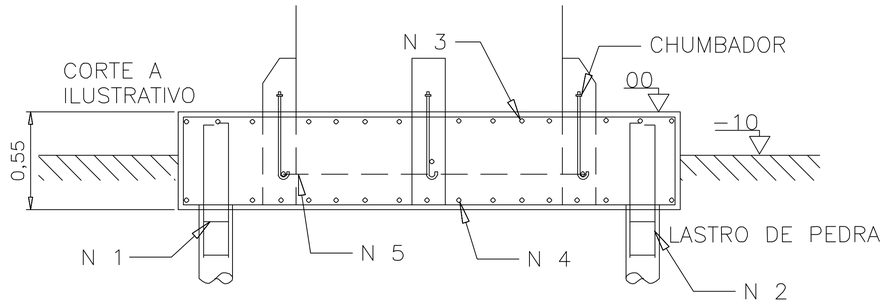

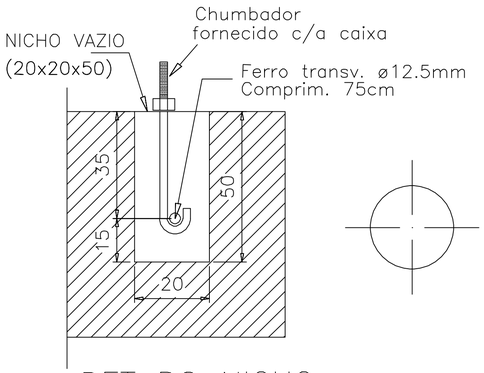

DET DO NICHO

4 estacas Ø 20cm
capacidade nominal 10T
comprimento mínimo 6m

LISTA DE MATERIAL	
Descrição	Quantidade
Concreto Usinado – FCK 25	6,0 m3

LISTA DE FERROS

N	Ø	Qntd.	Comp.(un)	Comp. Total
1	5,0	64	55 cm	3.520 cm
2	8,0	16	400 cm	6.400 cm
3	10,0	40	363 cm	14.520 cm
4	10,0	40	363 cm	14.520 cm
5	12,5	4	75 cm	300 cm

Notas
*1–Todas as medidas estão em centímetros, exceto quando indicado o contrário.
*2–A profundidade da estaca depende de análise do solo, que cabe ao cliente.
*3–Este projeto e sujestivo e sua aplicação é de responsabilidade do cliente.

DOCUMENTO	DESCRIÇÃO	NÚMERO
N.P.	Numero da Proposta	028045/2017
N.C.	Numero do Pre-Convenio	844078/2017
A.R.T	Anotação de Responsabilidade Técnica	1020170204142

DATA	DESCRIÇÃO	VISTO

PROJETO ESTRUTURAL

Endereço:
APM - 09, RUA OM 17 Confluente com a Rua OM 21 e OM 31, Setor Residencial Orlando Morais. Goiânia - GO.

Construcao de Centro Publico de Convivencia Orlando Morais.

Proprietário
PREFEITURA MUNICIPAL DE GOIÂNIA - SECRETARIA MUNICIPAL DE ASSISTÊNCIA SOCIAL

Autor do projeto
ENGº CIVIL WILLIAM DE SOUZA FERREIRA CREA 25 325 D/GO

Responsável Técnico

DESCRIÇÃO DOS PAVTOS:
TÉRREO

CONTEUDO:
BASE PARA CAIXA D´ÁGUA METÁLICA TBL 1003

ÁREA DO TERRENO ORIGINAL: 13.381,64M²
ÁREA DE INTERFERÊNCIA 5.301,90M²
ÁREA TOTAL A CONSTRUIR 372,24M²
INDICE PAISAGISTICO:

FOLHA: 13/14
DATA: 08/11/2017

ARQUIVO:
CEN.CON.ORL.MOR_EST_RV00