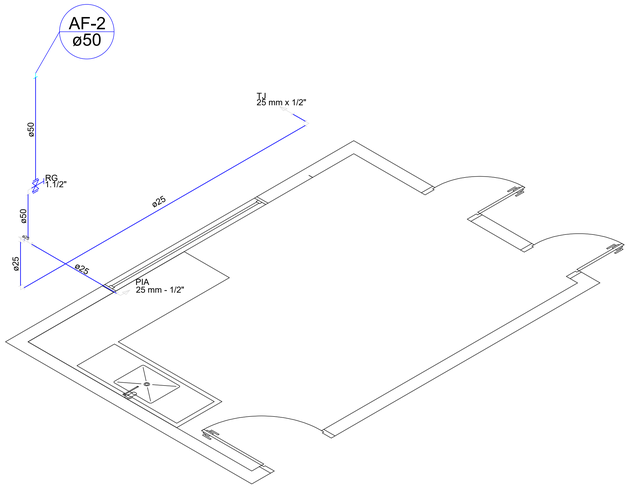

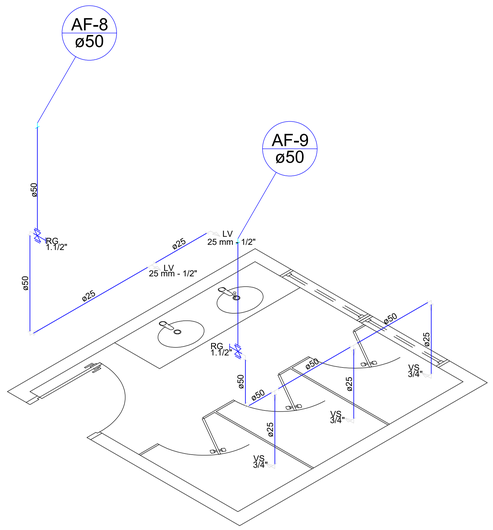

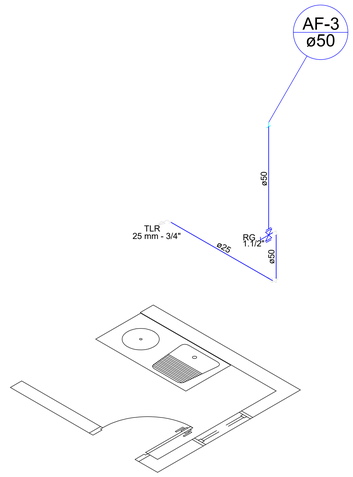

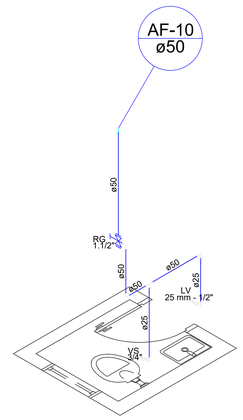

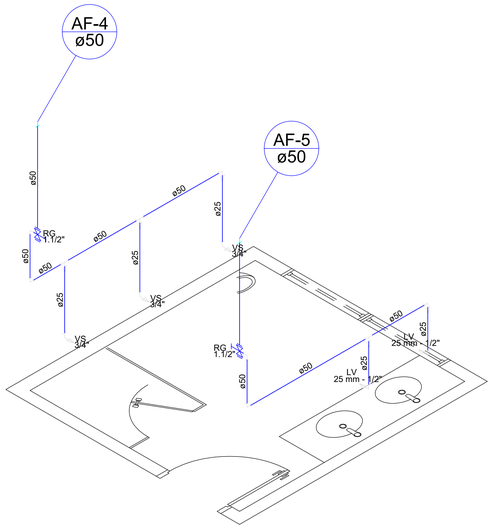

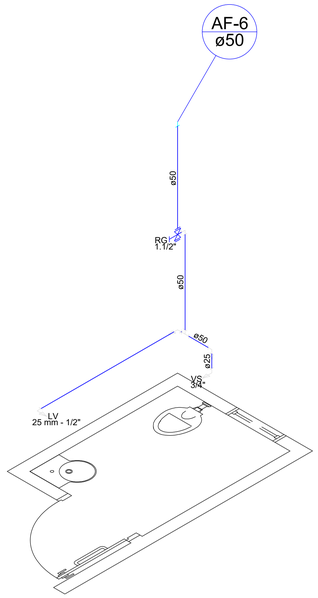

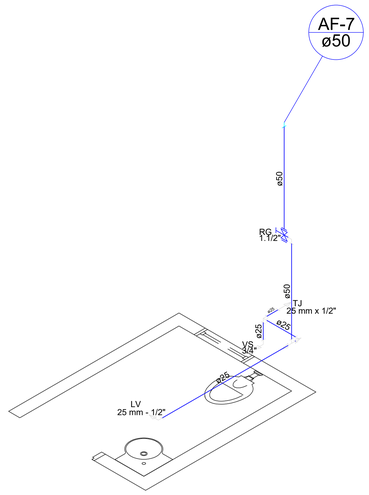

Legenda das indicações

LV	Lavatório com joelho de 90° - 25 mm - 1/2"
PIA	Pia de cozinha com joelho de 90° - 25 mm - 1/2"
RG	Registro bruto gaveta ABNT c/PVC soldável - 1.1/2"
TLR	Tanque de lavar com joelho de 90° - 25 mm - 3/4"
TJ	Torneira de Jardim - 25 mm x 1/2"
VS	Vaso sanitário com caixa acoplada - 3/4"

Legenda

Registro bruto gaveta ABNT c/PVC soldável - RG

Legenda Detalhada

Registro bruto gaveta ABNT c/PVC soldável - RG

Metais	
Registro de gaveta bruto ABNT 1.1/2"	1 pç
PVC rígido soldável	
Adapt sold.curto c/bolsa-rosca p registro 50 mm - 1.1/2"	2 pç

DOCUMENTO	DESCRIÇÃO	NÚMERO
N.P.	Numero da Proposta	028045/2017
N.C.	Numero do Pre-Convenio	844078/2017
A.R.T	Registro de Responsabilidade Técnica	1020170204401

DATA	DESCRIÇÃO	VISTO

PROJETO HIDRAULICO

Endereço: APM - 09, RUA OM 17 Confluente com a Rua OM 21 e OM 31, Setor Residencial Orlando Morais. Goiânia - GO.

Construcao de Centro Publico de Convivencia Orlando Morais.

Proprietário

PREFEITURA MUNICIPAL DE GOIÂNIA - SECRETARIA MUNICIPAL DE ASSISTÊNCIA SOCIAL

Autor do projeto

ENG. CIVIL. - CARLOS GODOY DE CASTRO- CREA 1014288754/D - GO

DESCRIÇÃO DOS PAVTOS: TÉRREO

CONTEÚDO: DETALHES LEGENDAS

ÁREA DO TERRENO ORIGINAL: 13.381,64M2

ÁREA DE INTERFERÊNCIA: 5.301,90M²

ÁREA TOTAL A CONSTRUIR: 372,24M²

ÍNDICE PARAGÍSTICO:

ARQUIVO: CEN.CON.ORL.MOR_HID_RV00

FOLHA: 2/2

DATA: 08/11/2017

DESENHO: CARLOS