ANEXO IV

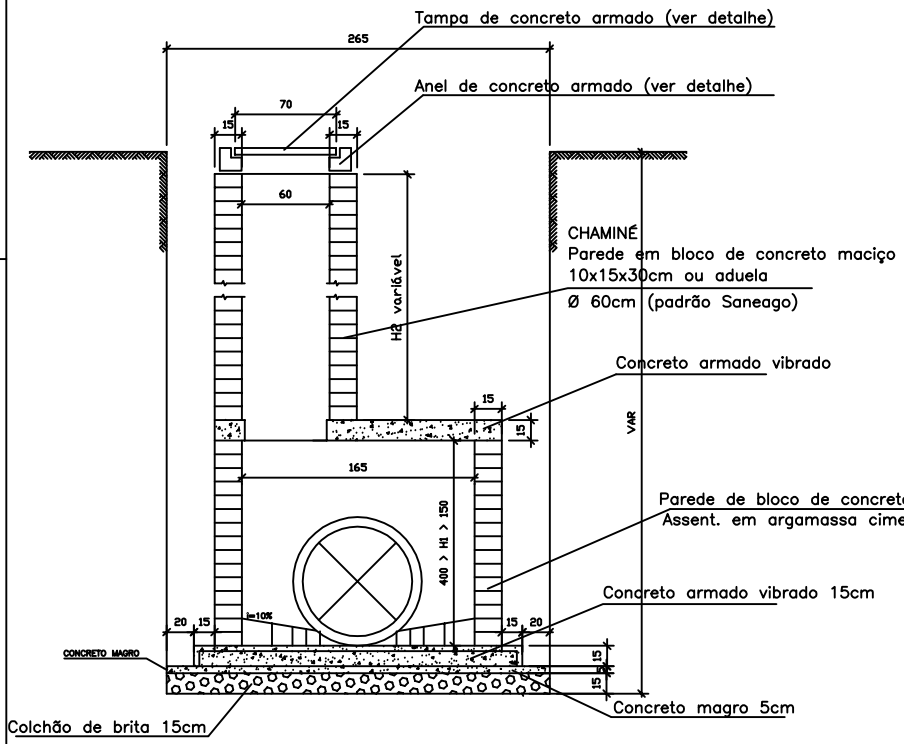

POÇO DE VISITA EM BLOCO DE CONCRETO MACIÇO DE 10x15x30cm

PARA SAÍDA EM TUBO ø 0,80 e ø 0,60 m

CORTE AB ESC. 1/25

CONCRETO DO BLOCO Fck≥ 20 MPa

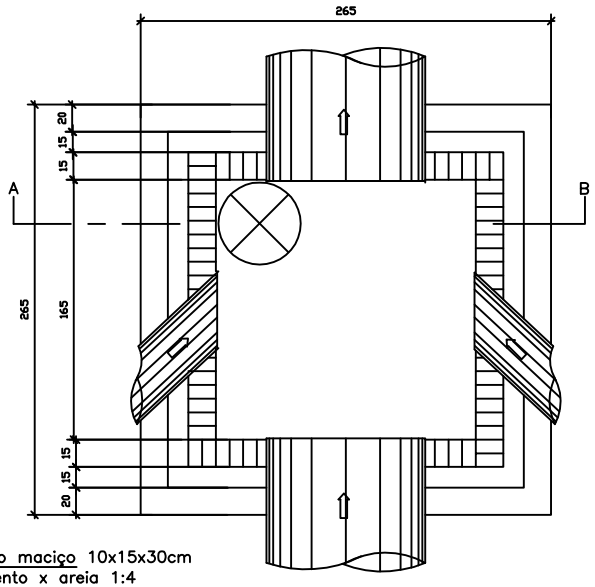

PLANTA BAIXA ESC. 1/25

LISTA DE FERROS				
POSICAO	QUANT	#	UNIT(cm)	TOTAL
N1	22	8.0	225	4950
N2	6	10.0	225	1350
N3	8	8.0	VAR	1200
N4	8	8.0	VAR	440
N5	34	8.0	260	8840

ACO CA 50 A OU B

LISTA DE FERROS		
#	COMP(cm)	PESO(kg)
8.0	15450	60.17
10.0	1350	7.56
TOTAL	PESO+10%	74.50

CONCRETO fck ≥ 20 MPa

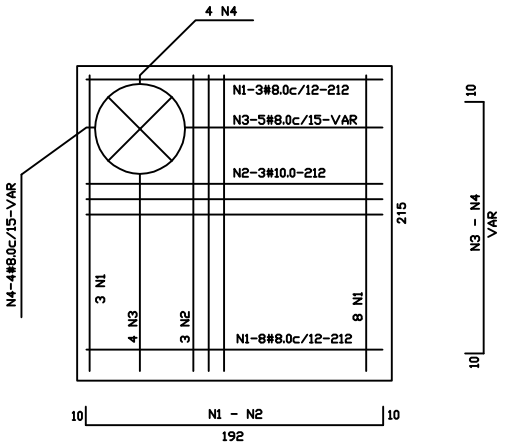

LAJE SUPERIOR – ESPESSURA=15cm – FERRAGEM

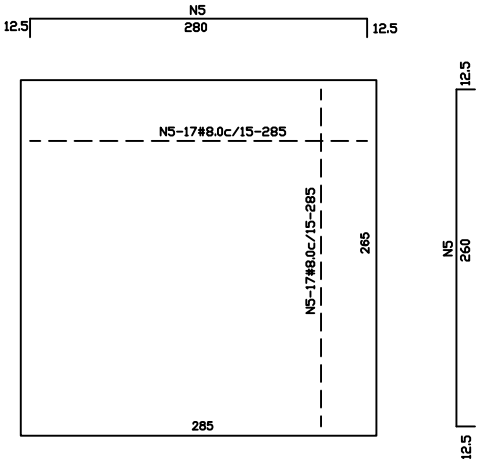

LAJE INFERIOR – ESPESSURA=15cm – FERRAGEM

Notas

1 – No caso de uso de rede dupla:

ø 0,80m : espessura de parede = 30cm
dimensões internas=3,00X3,00 m

ø 0,60m : espessura de parede = manter
dimensões internas = 2,50x2,50 m

AMOB AGÊNCIA MUNICIPAL DE OBRAS

Prefeitura de Goiânia
AGÊNCIA MUNICIPAL DE OBRAS

Prefeitura Goiânia – O trabalho que você vê

PROJETO: PROJETO DE GALERIA DE ÁGUAS PLUVIAIS

TITULO: POÇO DE VISITA – DN=0,80 E 0,60 PADRÃO AMOB

SUB-TITULO: PLANTA BAIXA, CORTE LAJE SUPERIOR E LAJE INFERIOR

RT.:

SUB-TITULO: s\s